BRAUN

Multiquick 9
Minipimer 9

Cordless Hand Blender

MQ 930 cc

MQ 930 cm

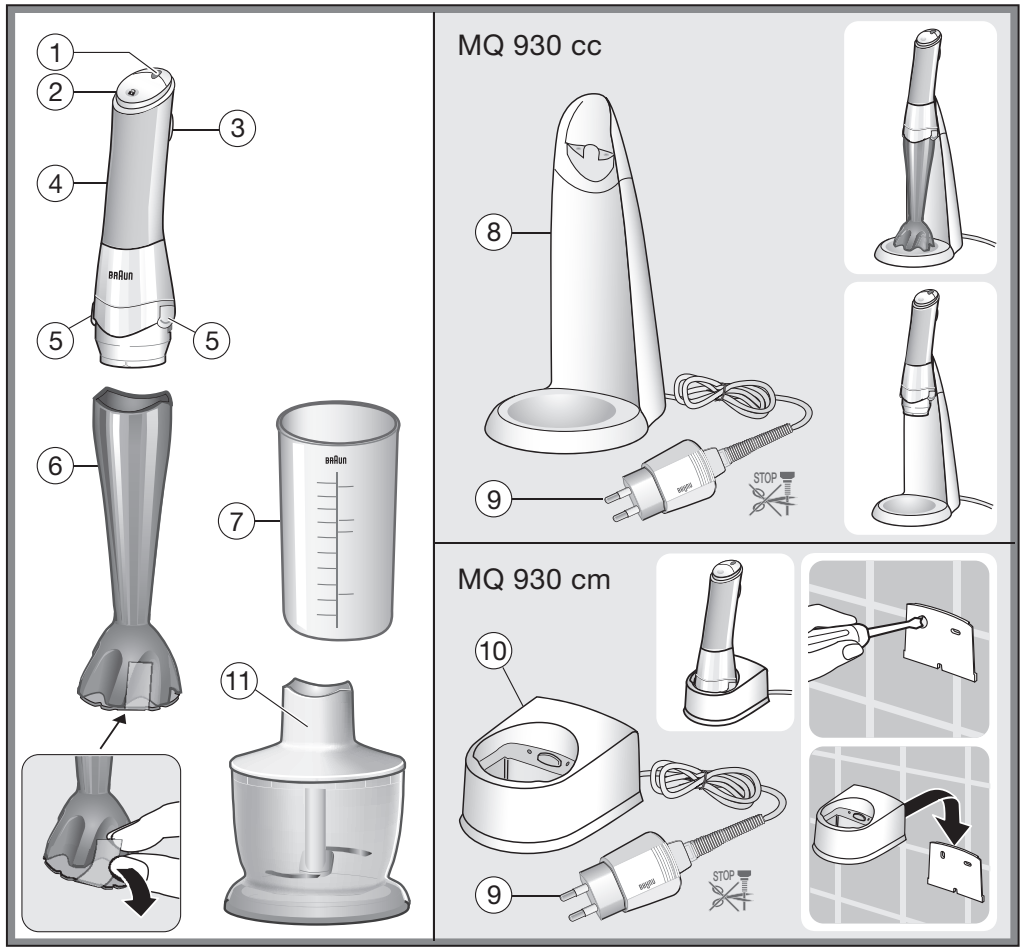
1
2
3
4
5
5
6
7
11
MQ 930 cc
8
9
STOP
MQ 930 cm
10
9
STOP

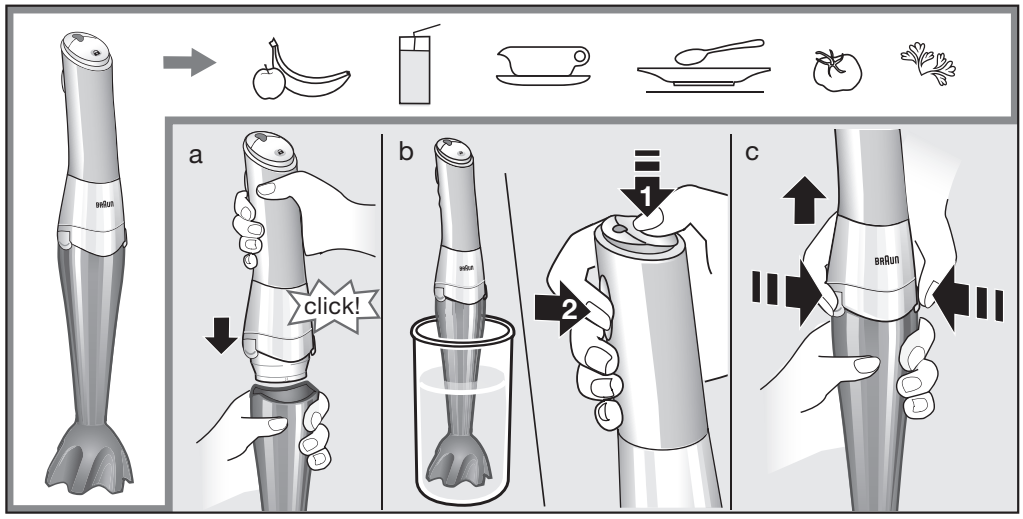
a
click!
b
1
2
c

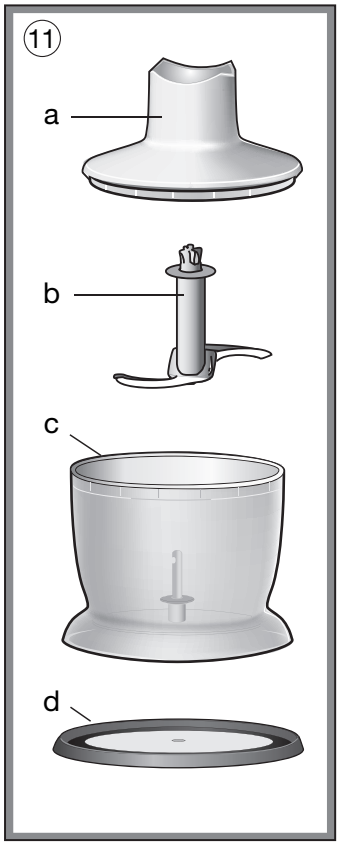

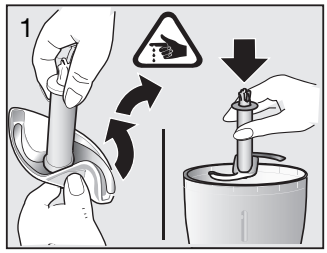

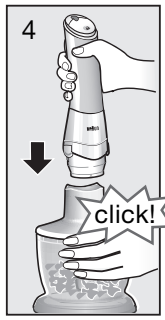

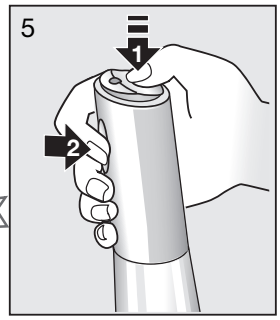

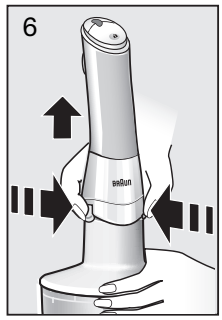

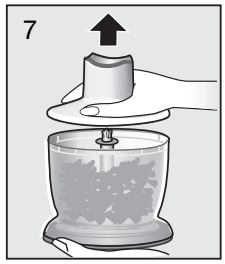

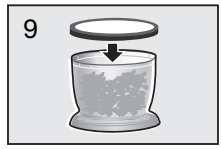

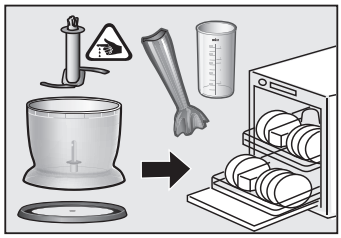

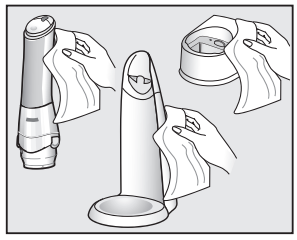

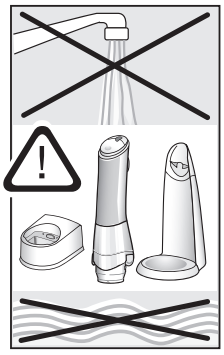

		Parmesan						
	1cm	1cm						
max.	200 g	150 g	200 g	20 g	20	200 g	200 g	200 g
sec.	15-30	30	10x1sec.	20	10x1sec.	5	25	30

Русский

Руководство по эксплуатации

Наша продукция отвечает самым высоким стандартам качества, функциональности и дизайна. Надеемся, вы в полной мере будете довольны вашим новым приобретением – электроприбором Braun.

Прежде чем начать пользоваться электроприбором, внимательно и в полном объеме прочтите данное руководство.

Внимание

- Устройство не предназначено для использования детьми. Храните устройство и шнур в недоступном для детей месте. Перед тем как заменять аксессуары или приближаться к подвижным деталям, выключайте устройство и отсоединяйте его от сети.
- Устройство может использоваться лицами с ограниченными физическими, сенсорными или умственными способностями или лицами, не обладающими достаточным опытом и знаниями, при условии, если использование осуществляется под надзором или они прошли инструктаж по безопасному пользованию устройством и осознают потенциальные опасности.
- Лезвия остро наточены! Во избежание травм, пожалуйста, обращайтесь с лезвиями очень осторожно
- Существует большой риск получения травмы из-за непреднамеренного включения прибора. Поскольку блендер имеет автономное аккумуляторное питание то он готов к работе в любой момент (если заряжен).
- Не подвергайте устройство воздействию прямых солнечных лучей.
- Если лезвия заблокированы пищевыми волокнами, и их нужно освободить, в первую очередь обязательно отсоедините моторную часть от насадки-блендера.
- Перед очисткой блендера, снимите моторную часть.
- Мощность прибора рассчитана на повседневные потребности семьи в приготовлении пищи.
- В комплект блендера входит специальный шнур со встроенным блоком питания сверхнизкого напряжения. Ни в коем случае не заменяйте и не изменяйте конструкцию блока питания, поскольку это может привести к поражению электротоком.
- Для зарядки блендера, используйте только зарядное устройство, поставляемое с ним.
- Зарядное устройство можно не отключать от сети.
- Берегите моторную часть, зарядное устройство и шнур от влажности. Попавшие в воду моторную часть, блок питания и шнур использовать запрещается.
- Перед использованием убедитесь, что зарядное устройство и шнур не имеют видимых повреждений. Электроприборы Braun соответствуют требованиям всех соответствующих стандартов безопасности.
- Ремонт и замену шнура электропитания должны производить технические специалисты, имеющие специальное разрешение.
- Неправильный и неквалифицированный ремонт может создать большую угрозу здоровью и жизни пользователя.

Описание блендера и комплектность

1 Индикаторная лампочка
2 Размыкающая кнопка
3 Кнопка включения
4 Моторная часть
5 Кнопки высвобождения рабочих частей
6 Насадка-блендер
7 Мерный стакан
8 Стенд подзарядки (с местом для хранения шнура) (модель MR 730 cc)
9 Специальный соединительный шнур
10 Компактное зарядное устройство (с местом для хранения шнура и настенным фиксатором) (модель MR 730 cm)
11 Измельчитель
(a) Верхняя часть
(b) Лезвия
(c) Чаша измельчителя
(d) Противоскользящая подставка/крышка

Зарядка прибора

Оптимальная температура для зарядки прибора от 15 °C до 35 °C.
Установите зарядное устройство (8/10) на горизонтальной поверхности. Специальным соединительным шнуром, подключите зарядное устройство к электросети.
Для зарядки, поместите весь погружной блендер в зарядное устройство (8) – (можно поместить только моторную часть).
Для зарядки с помощью компактного зарядного устройства (10), поместите в него только моторную часть (4). Если прибор правильно подключен к зарядному устройству, на нем загорается зеленая индикаторная лампочка.

- Полная зарядка: около 2 часов
- При полной зарядке частота мигания индикаторной лампочки уменьшается.
- Время работы прибора от одной зарядки около 20 минут (в зависимости от условий эксплуатации)

Каждый раз после использования прибора вставляйте его в зарядное устройство. Это

обеспечит его постоянную готовность к работе. Блендер на зарядном устройстве можно хранить постоянно. Даже при длительных перерывах в эксплуатации, литиево-ионные аккумуляторы держат заряд.
Аккумуляторы защищены от полной разрядки. Полностью разряженный прибор перед использованием (например, для приготовления супа) необходимо заряжать в течение не менее 15 минут.

Индикаторная лампочка

Прибор в зарядном устройстве (подключенном к сети)	**Зарядка или эксплуатация**
Мигание зеленым цветом	Идет зарядка аккумулятора
Мигание зеленым цветом (с продолжительными интервалами)	Аккумуляторы полностью заряжены

Размыкающая кнопка (2) нажата	**Зарядка или эксплуатация**
Зеленый	Аккумуляторы полностью заряжены
Мигание красным/зеленым цветом	Заряда аккумуляторов достаточно для однократного использования
Красный	Батарея разряжена
Красный	Включена защита от перегрева (См. раздел Безопасность → Защита от перегрева)

Безопасность

Включение блендера/Блокировка включения
Прибор оснащен блокировкой включения.
Для безопасного включения прибора следуйте следующим рекомендациям:

1 Нажмите и удерживайте большим пальцем руки кнопку размыкания (2).
2 Нажмите кнопку включения (3). Во время работы можно отпустить кнопку размыкания.
   - Если кнопка включения не будет нажата в течение 5 секунд, прибор перейдет в неактивный режим и не включится. Индикаторная лампочка погаснет.
   - Для повторного включения прибора, повторите процедуру, начиная с пункта 1.

Защита от перегрева
При срабатывании защиты от перегрева, прибор выключается, и индикаторная лампочка загорается красным.

Причина	**Устранение**
Заблокировано лезвие	1. Снять моторную часть 2. Удалить продукт/очистить затор 3. Поставить моторную часть на зарядку (подключив ее к электросети) хотя бы на 1 секунду 4. Работа с прибором может быть продолжена
Прибор перегрет	Выполнить пункты 1.-4. Если при включении прибора, индикаторная лампочка продолжает гореть красным цветом, поместите моторную часть в зарядное устройство и дайте прибору остыть в течение около 1 часа. В это время индикаторная лампочка будет мигать зеленым.

Автоматическое выключение
По соображениям безопасности прибор отключается через четыре минуты непрерывной работы. После отключения прибор может быть снова включен.

Порядок работы с погружным блендером

Погружной блендер идеально подходит для приготовления соусов, подливок, супов, майонезов, детского питания, а также всех видов коктейлей.
a) Удалите защиту лезвия, расположенную в нижней части насадки-блендера, сняв клейкую ленту. Вставьте моторную часть (4) в насадку-блендер (6) до фиксации.
b) Опустите блендер вертикально в посуду, и, удерживая нажатой размыкающую кнопку (2), нажмите кнопку включения (3).
c) Для высвобождения насадки-блендера из моторной части, нажмите кнопки высвобождения рабочих частей (5).

При работе с горячими жидкостями не погружайте в них насадку-блендер и не вынимайте ее из жидкости, когда прибор включен.

Практический пример:
Майонез:
200-250 мл растительного масла
1 яйцо (с желтком)
1 столовая ложка лимонного сока или уксуса, соль и сахар по вкусу

Поместите все ингредиенты в мерный стакан в вышеуказанной последовательности. Погрузите блендер до дна стакана. После включения, удерживайте его в этом положении до растворения масла. Далее, не выключая блендера, перемещайте его вверх-вниз до достижения однородного цвета и консистенции.

Использование насадки-измельчителя

Насадка-измельчитель идеально подходит для измельчения мяса, сыра, лука, зелени, чеснока, моркови, грецких орехов, фундука, миндаля и т.п.

Примечание: Прибор не предназначен для измельчения очень жестких продуктов, таких как мускатные орехи, кофейные зерна и крупы.

Перед измельчением следует ...
- мясо, сыр, луковицы, чеснок, морковь нарезать на кусочки (см. таблицу на стр. 5)
- удалить стебли зелени и скорлупу орехов
- удалить кости, сухожилия и хрящи из мяса.

1. Осторожно снимите пластиковую защиту с лезвия (11b). Помните: лезвия очень острые! Всегда удерживайте их за пластиковую основу. Насадите лезвие на центральный стержень чаши-измельчителя (11c) до щелчка. Всегда ставьте чашу на противоскользящую подставку, чтобы предотвратить скольжение (11d).
2. Положите продукты в чашу.
3. Насадите верхнюю часть (11a) на чашу измельчителя.
4. Вставьте моторную часть в верхнюю часть до фиксации.
5. Удерживая нажатой размыкающую кнопку (2), включите измельчитель нажатием кнопки включения (3). В процессе работы одной рукой удерживайте моторную часть, а другой - чашу.
6. По окончании работы нажмите кнопки (5) для высвобождения моторной части.
7. Снимите верхнюю часть.
8. Осторожно выньте лезвия.
9. Выньте измельченные продукты из чаши. Противоскользящая подставка также используется как крышка для герметичного закрытия чаши.

Чистка прибора

Перед чисткой прибора снимите моторную часть. Не погружайте и не подставляйте под текущую воду моторную часть (4), зарядное устройство (8) или компактное зарядное устройство (10). Все эти детали очищайте влажной тканью. Не допускается мыть верхнюю часть измельчителя (11a) в посудомоечной машине. Все прочие детали блендера можно промывать в посудомоечной машине. При работе с продуктами, имеющими насыщенный цвет (например, морковью), пластмассовые детали могут окрашиваться, поэтому перед очисткой таких деталей протирайте их растительным маслом.

Дополнительные принадлежности

можно приобрести в Сервисных центрах компании Braun, но не во всех странах.
BC: большая чаша-измельчитель, идеально подходит для нарезки больших объемов продуктов, а также приготовления молочных коктейлей, легкого теста и колки кубиков льда

В приборе используются литиево-ионные перезаряжаемые аккумуляторные батареи. По окончании срока службы не выбрасывайте прибор в контейнер для бытовых отходов. Отработавший прибор можно сдать в Сервисный центр компании Braun или в пункт приема соответствующих отходов в вашей стране.

Требования к электропитанию указаны на специальном шнуре (сетевом адаптере), входящем в комплект поставки. Он автоматически поддерживает любое сетевое напряжение.

Возможно внесение изменений без предварительного уведомления

ME 10

Данное изделие соответствует всем требуемым европейским и российским стандартам безопасности и гигиены.

Кухонная машина – электрический миксер (погружной блендер) т.м. Braun,
MQ 930 cc/MQ 930 cm, тип 4130; 7 ватт; 50–60 Гц

Українська

Керівництво по експлуатації

Наша продукція відповідає найвищим стандартам якості, функціональності і дизайну. Сподіваємося, ви повною мірою будете задоволені вашим новим придбанням – електроприладом Braun.

Перш ніж почати користуватися електроприладом, уважно і в повному об'ємі прочитайте дану інструкцію.

Увага

- Пристрій заборонено використовувати дітям. Зберігайте пристрій разом із дротом у недоступному для дітей місці. Перед заміною приладдя чи обслуговуванням рухомих деталей обов'язково вимкніть пристрій і відключіть його від джерела живлення.
- Пристрій дозволяється використовувати особам з обмеженими фізичними й сенсорними можливостями чи розумовими здібностями або особам, що не мають достатнього досвіду та знань, якщо вони перебувають під наглядом або отримали інструкції щодо використання приладу й усвідомлюють небезпеку, що може виникнути через неправильну експлуатацію.
- Леза гостро наточені! Щоб уникнути травм, будь ласка, поводьтеся з лезами дуже обережно
- Існує великий ризик отримання травми через ненавмисне ввімкнення приладу. Оскільки блендер має автономне акумуляторне живлення, він готовий до роботи у будь-який момент (якщо заряджений).
- Не піддавайте прилад дії прямих сонячних променів.
- Якщо леза заблоковані харчовими волокнами, і їх потрібно звільнити, в першу чергу обов'язково від'єднайте моторну частину від насадки-блендера.
- Перед очищенням блендера, зніміть моторну частину.
- Потужність приладу розрахована на повсякденні потреби сім'ї в приготуванні їжі.
- У комплект блендера входить спеціальний шнур із вбудованим блоком живлення надзнизької напруги. Ні в якому разі не замінюйте і не змінюйте конструкцію блоку живлення, оскільки це може привести до ураження електрострумом.
- Для зарядки блендера використовуйте лише зарядний пристрій, що поставляється з ним.
- Зарядний пристрій можна не відключати від мережі.
- Бережіть моторну частину, зарядний пристрій і шнур від вологості. Моторну частину, блок живлення і шнур, що потрапили у воду, використовувати забороняється.
- Перед використанням переконайтеся, що зарядний пристрій і шнур не мають видимих пошкоджень. Електроприлади Braun відповідають вимогам всіх відповідних стандартів безпеки.
- Ремонт і заміну шнура електроживлення повинні проводити технічні фахівці, що мають спеціальний дозвіл.
- Неправильний і некваліфікований ремонт може створити велику загрозу здоров'ю і життю користувача.

Опис блендера і комплектність

1 Лампочка-індикатор
2 Розмикаюча кнопка
3 Кнопка ввімкнення
4 Моторна частина
5 Кнопки вивільнення робочих частин
6 Насадка-блендер
7 Мірний стакан
8 Стенд заряджання (з місцем для зберігання шнура) (модель MR 730 cc)
9 Спеціальний з'єднувальний шнур
10 Компактний зарядний пристрій (з місцем для зберігання шнура і настінним фіксатором) (модель MR 730 cm)
11 Подрібнювач
(a) Верхня частина
(b) Леза
(c) Чаша подрібнювача
(d) Протиковзка підставка/ кришка

Зарядка приладу

Оптимальна температура для зарядки приладу від 15 °C до 35 °C.
Встановіть зарядний пристрій (8/10) на горизонтальній поверхні. Спеціальним з'єднувальним шнуром підключіть зарядний пристрій до електромережі.
Для зарядки помістіть весь занурювальний блендер в зарядний пристрій (8) – (можна помістити лише моторну частину).
Для зарядки за допомогою компактного зарядного пристрою (10) помістіть в нього лише моторну частину (4). Якщо прилад правильно підключений до зарядного пристрою, на ньому спалахує зелена лампочка-індикатор.

- Повна зарядка: близько 2 годин
- При повній зарядці частота мигання лампочки-індикатора зменшується.
- Час роботи приладу від однієї зарядки близько 20 хвилин (залежно від умов експлуатації)

Кожного разу після використання приладу вставляйте його в зарядний пристрій. Це

забезпечить його постійну готовність до роботи. Блендер на зарядному пристрої можна зберігати постійно. Навіть при тривалих перервах в експлуатації, літієво-іонні акумулятори тримають заряд.

Акумулятори захищені від повної розрядки. Повністю розряджений прилад перед використанням (наприклад, для приготування супу) необхідно заряджати протягом не менше 15 хвилин.

Лампочка-індикатор

Прилад в зарядному пристрої (підключеному до мережі)	**Зарядка або експлуатація**
Мигання зеленим кольором	Йде зарядка акумулятора
Мигання зеленим кольором (з тривалими інтервалами)	Акумулятор повністю заряджений

Розмикаюча кнопка (2) **натиснута**	**Зарядка або експлуатація**
Зелений	Акумулятор повністю заряджений
Мигання червоним/ зеленим кольором	Заряду акумулятора вистачає для одноразового використання
Червоний	Акумулятор розряджений
Червоний	Увімкнений захист від перегріву (Див. розділ Безпека → Захист від перегріву)

Безпека

Увімкнення блендера / Блокування Увімкнення

Прилад оснащений блокуванням увімкнення. Для безпечного увімкнення приладу виконуйте наступні рекомендації:

1 Натисніть і утримуйте великим пальцем руки кнопку розмикання (2)
2 Натисніть кнопку ввімкнення (3). Під час роботи можна відпустити кнопку розмикання.
- Якщо кнопка ввімкнення не натискуватиметься протягом 5 секунд, прилад перейде в неактивний режим і не ввімкнеться. Лампочка-індикатор згасне.
- Для повторного ввімкнення приладу повторіть процедуру, починаючи з пункту 1.

Захист від перегріву

При спрацьовуванні захисту від перегріву прилад вимикається, а лампочка-індикатор спалахує червоним.

Причина	**Усунення**
Заблоковано лезо	1. Зняти моторну частину 2. Видалити продукти/ очистити затор 3. Поставити моторну частину на зарядку (підключивши її до електромережі) хоча на 1 секунду 4. Робота з приладом може бути продовжена
Прилад перегрітий	Виконати пункти 1.-4. Якщо при ввімкненні приладу лампочка-індикатор продовжує горіти червоним кольором, помістіть моторну частину в зарядний пристрій і дайте приладу охолонути протягом близько 1 години. В цей час лампочка-індикатор блиматиме зеленим.

Автоматичне вимкнення

З міркувань безпеки прилад вимикається через чотири хвилини безперервної роботи. Після вимкнення прилад може бути знову увімкнений.

Порядок роботи з занурювальним блендером

Занурювальний блендер ідеально підходить для приготування соусів, підливок, супів, майонезів, дитячого харчування, а також всіх видів коктейлів.

a) Видаліть захист леза, розташований в нижній частині насадки-блендера, знявши клейку стрічку. Вставте моторну частину (4) в насадку-блендер (6) до повної фіксації.
b) Опустіть блендер вертикально в посуд, і, утримуючи натиснутою розмикаючу кнопку (2), натисніть кнопку ввімкнення (3).
c) Для вивільнення насадки-блендера з моторної частини, натисніть кнопки вивільнення робочих частин (5).

При роботі з гарячими рідинами не занурюйте в них насадку-блендер і не виймайте її з рідини, коли прилад увімкнений.

Практичний приклад:
Майонез:
200-250 мл рослинної олії
1 яйце (з жовтком)
1 столова ложка лимонного соку або оцту, сіль і цукор за смаком

Помістіть всі інгредієнти в мірний стакан у вищезгаданій послідовності. Зануріть блендер до дна стакану. Після ввімкнення утримуйте його в цьому положенні до розчинення масла. Далі, не вимикаючи блендера, переміщайте його вгору-вниз до досягнення однорідного кольору і консистенції.

Використання насадки-подрібнювача

Насадка-подрібнювач ідеально підходить для подрібнення м'яса, сиру, цибулі, зелені, часнику, моркви, волоських горіхів, фундука, мигдалю і т.д.

Примітка: Прилад не призначений для подрібнення дуже жорстких продуктів, таких як мускатні горіхи, кавові зерна і крупи.

Перед подрібненням слід ...
- м'ясо, сир, цибулини, часник, моркву нарізати шматочками (див. таблицю на стор. 5)
- видалити стеблини зелені і шкаралупу горіхів
- видалити кістки, сухожилля і хрящі з м'яса.

1. Обережно зніміть пластиковий захист з леза (11b). Пам'ятайте: леза дуже гострі! Завжди тримайте їх за пластикову основу.
   Насадіть лезо на центральний стержень чаші подрібнювача (11c) до клацання. Завжди ставте чашу на протиковзку підставку, аби запобігти ковзанню (11d).
2. Покладіть продукти в чашу.
3. Насадіть верхню частину (11a) на чашу подрібнювача.
4. Вставте моторну частину у верхню частину до повної фіксації.
5. Утримуючи натиснутою розмикаючу кнопку (2), увімкніть подрібнювач натисненням кнопки ввімкнення (3). В процесі роботи однією рукою утримуйте моторну частину, а іншою - чашу.
6. Після закінчення роботи натисніть кнопки (5) для вивільнення моторної частини.
7. Зніміть верхню частину.
8. Обережно дістаньте леза.
9. Вийміть подрібнені продукти з чаші.
   Протиковзка підставка також використовується як кришка для герметичного закривання чаші.

Чищення приладу

Перед чищенням приладу зніміть моторну частину. Не занурюйте і не підставляйте під проточну воду моторну частину (4), зарядний пристрій (8) або компактний зарядний пристрій (10). Всі ці деталі очищуйте вологою тканиною. Не допускається мити верхню частину подрібнювача (11a) в посудомийній машині. Всі інші деталі блендера можна промивати в посудомийній машині. При роботі з продуктами, що мають насичений колір (наприклад, морквою), пластмасові деталі можуть забарвлюватися, тому перед очищенням таких деталей протирайте їх рослинною олією.

Додаткові аксесуари

можна придбати в Сервісних центрах компанії Braun, але не у всіх країнах.

BC: велика чаша-подрібнювач, ідеально підходить для нарізання великих об'ємів продуктів, а також приготування молочних коктейлів, легкого тіста і подрібнення кубиків льоду.

У приладі використовуються літієво-іонні акумуляторні батареї, що перезаряджаються. Після закінчення терміну служби не викидайте прилад в контейнер для побутових відходів. Відпрацьований прилад можна здати в Сервісний центр компанії Braun або в пункт прийому відповідних відходів у вашій країні.
Вимоги до електроживлення вказані на спеціальному шнурі (мережевому адаптері), що входить в комплект постачання. Він автоматично підтримує будь-яку мережеву напругу.

Можливе внесення змін без попереднього повідомлення

Електричний ручний блендер т.м. Braun,
MQ 930 cc/MQ 930 cm, тип 4130; 7 ват; 50-60 Гц

Обладнання відповідає вимогам Технічного регламенту обмеження використання деяких небезпечних речовин в електричному та електронному обладнанні.

001

Гаряча лінія 0 800 503-507 (дзвінки зі стаціонарних телефонів безкоштовні).