BRAUN

Satin·Hair 5

HD 550

Type 3542

braun-market.com.ua

Deutsch	4
English	5
Français	7
Español	8
Português	10
Italiano	11
Nederlands	13
Dansk	14
Norsk	16
Svenska	17
Suomi	19
Polski	20
Český	22
Slovenský	24
Hrvatski	26
Slovenski	27
Magyar	29
Türkçe	30
Română	32
Ελληνικά	34
Русский	35
Українська	38
عربي	42

Braun Infolines

DE/AT	**00 800 27 28 64 63** **00 800 BRAUNINFOLINE**
CH	**08 44 - 88 40 10**
UK	**0800 783 70 10**
IE	**1 800 509 448**
FR	**0 800 944 802**
BE	**0 800 14 592**
ES	**901 11 61 84**
PT	**808 20 00 33**
IT	**(02) 6 67 86 23**
NL	**0 800-445 53 88**
DK	**70 15 00 13**
NO	**22 63 00 93**
SE	**020 - 21 33 21**
FI	**020 377 877**
PL	**801 127 286** **801 1 BRAUN**
CZ	**221 804 335**
SK	**02/5710 1135**
HU	**(06-1) 451-1256**
HR	**091 66 01 777**
SI	**080 2822**
TR	**0 800 261 63 65**
RO	**021-224.00.47**
RU	**8 800 200 20 20**
UA	**0 800 505 000**
CN	**800 820 1357**
HK	**852-25249377** (Audio Supplies Company Ltd.)

Braun GmbH
Frankfurter Straße 145
61476 Kronberg / Germany

94534713/VIII-12
DE/UK/FR/ES/PT/IT/NL/DK/NO/SE/FI/PL/CZ/SK/HR/
SI/HU/TR/RO/MD/GR/RU/UA/Arab

5
4
BRAUN
Satin Hair 5
3
6
2
1
7

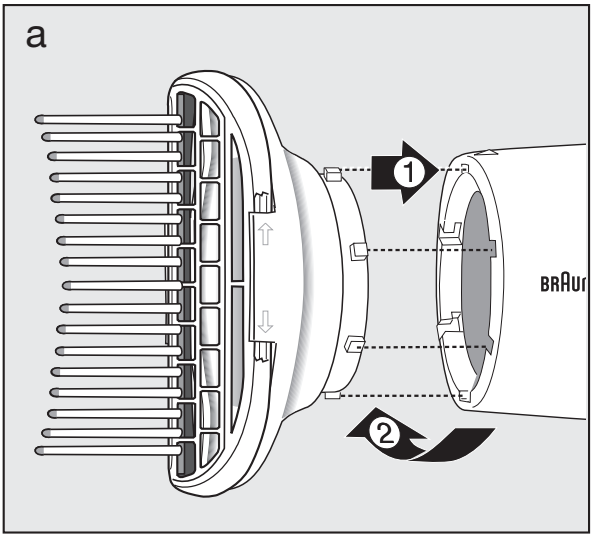
a
1
2

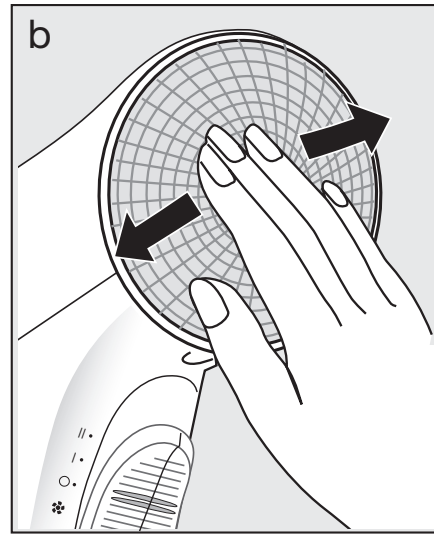
b

Deutsch

Unsere Produkte werden hergestellt, um höchste Ansprüche an Qualität, Funktionalität und Design zu erfüllen. Wir wünschen Ihnen mit Ihrem neuen Braun Haartrockner viel Freude.

Gebrauchsanweisung vor Inbetriebnahme sorgfältig durchlesen.

Wichtig

- Schließen Sie das Gerät nur an Wechselspannung (~) an und prüfen Sie, ob Ihre Netzspannung mit der Spannungsangabe auf dem Gerät übereinstimmt.
- Dieses Gerät darf nicht in der Nähe von mit Wasser gefüllten Behältern wie z.B. Badewanne, Dusche, Waschbecken verwendet werden. Achten Sie darauf, dass das Gerät nicht nass wird.
- Ziehen Sie immer den Netzstecker, wenn das Gerät nicht in Gebrauch ist. Die Nähe von Wasser stellt eine Gefahr dar, auch wenn das Gerät ausgeschaltet ist.
- Als zusätzlicher Schutz wird die Installation einer Fehlerstrom-Schutzeinrichtung (RCD) mit einem Bemessungsauslösestrom von nicht mehr als 30 mA im Badezimmer-Stromkreis empfohlen. Fragen Sie Ihren Installateur um Rat.
- Bei Überlastung – zum Beispiel durch Verdecken der Luftansaug- bzw. der Auslassöffnungen mit Fusseln und Haaren – schaltet sich der Haartrockner aus und nach einer Abkühlzeit von wenigen Minuten wieder ein. Um ein unbeaufsichtigtes Wiedereinschalten zu vermeiden, stellen Sie den Schalter auf «0» = aus.
- Wickeln Sie das Netzkabel nicht um das Gerät. Überprüfen Sie es gelegentlich auf Schadstellen. Ist das Netzkabel beschädigt, muss es durch eine vom Hersteller benannte Reparaturwerkstatt ersetzt werden, um Gefährdungen zu vermeiden.
- Kinder oder Personen mit eingeschränkten physischen, sensorischen oder geistigen Fähigkeiten dürfen dieses Gerät nicht benutzen, es sei denn, sie werden durch eine für ihre Sicherheit zuständige Person beaufsichtigt. Wir empfehlen außerdem, das Gerät außer Reichweite von Kindern aufzubewahren sowie sicherzustellen, dass Kinder nicht mit dem Gerät spielen.

Gerätebeschreibung

① Schalter
② Ionen-Leuchte
③ Taste für die Kaltstufe
④ Sicherheitsfilter
⑤ Luftstromrichtdüse
⑥ Glätt-Kamm
⑦ Volumen-Bürste

Schalter ①

Zwei Luftstrom-Stufen und drei Temperatur-Stufen erlauben individuelle Einstellmöglichkeiten für schnelles, aber auch schonendes Trocknen.

	Luftstrom	Temperatur	
II	hoch	hoch	III
I	niedrig	mittel	II
O	aus	niedrig	I

Ionen-Technologie

Ein kraftvoller Strom unsichtbarer Ionen umschließt jedes einzelne Haar. Die Haaroberfläche wird glatter und die statische Aufladung wird reduziert. Das Haar entfaltet seine natürliche Schönheit und seidigen Glanz.

- Nach dem Einschalten des Haartrockners leuchtet die Ionen-Leuchte ② und zeigt an, dass Ionen erzeugt werden.
- Um optimale Ergebnisse mit der Ionen-Funktion zu erzielen, benutzen Sie den Haartrockner ohne Aufsatz.
- Die Wirkung der Ionen ist bei der Anwendung in einer Umgebung mit hoher Luftfeuchtigkeit weniger sichtbar.

Optimales Styling mit der Ionen-Technologie
Wenn Sie Ihr Haar mit einem Aufsatz trocknen, nehmen Sie für das Stylen den Aufsatz ab, um mit dem maximalen Ionenstrom das Haar geschmeidiger, glänzender und gesünder aussehen zu lassen.

Kaltstufe ③

Zum Fixieren der Frisur mit kalter Luft betätigen Sie die Taste für die Kaltstufe.

Sicherheitsfilter ④

Filter regelmäßig trocken abwischen. Bei starker Verunreinigung Filter abnehmen und mit Wasser reinigen.

Luftstromrichtdüse ⑤

Für gezieltes Styling benutzen Sie die Luftstromrichtdüse.

Anwendung der Aufsätze (A)

Richten Sie die Markierungen des gewünschten Aufsatzes mit den Markierungen des Haartrockners aufeinander aus (a). Drehen Sie den Aufsatz im Uhrzeigersinn bis er einrastet (b). Zum Abnehmen des Aufsatzes drehen Sie ihn gegen den Uhrzeigersinn und ziehen ihn ab.

Glätt-Kamm ⑥: Der Glätt-Kamm ist ideal zum Entwirren, Kämmen und Glätten von mittellangem bis langem Haar.

Volumen-Bürste ⑦: Mit der Volumen-Bürste kann gezielt Fülle und Stand am Haaransatz erzeugt werden.

Änderungen vorbehalten.

Dieses Gerät darf am Ende seiner Lebensdauer nicht mit dem Hausmüll entsorgt werden. Die Entsorgung kann über den Braun Kundendienst oder lokal verfügbare Rückgabe- und Sammelsysteme erfolgen.

Garantie
Als Hersteller übernehmen wir für dieses Gerät – nach Wahl des Käufers zusätzlich zu den gesetzlichen Gewährleistungsansprüchen gegen den Verkäufer – eine Garantie von 2 Jahren ab Kaufdatum. Innerhalb dieser Garantiezeit beseitigen wir nach unserer Wahl durch Reparatur oder Austausch des Gerätes unentgeltlich alle Mängel, die auf Material- oder Herstellungsfehlern beruhen. Die Garantie kann in allen Ländern in Anspruch genommen werden, in denen dieses Braun Gerät von uns autorisiert verkauft wird.

Von der Garantie sind ausgenommen: Schäden durch unsachgemäßen Gebrauch, normaler Verschleiß und Verbrauch sowie Mängel, die den Wert oder die Gebrauchstauglichkeit des Gerätes nur unerheblich beeinflussen. Bei Eingriffen durch nicht von uns autorisierte Braun Kundendienstpartner sowie bei Verwendung anderer als Original Braun Ersatzteile erlischt die Garantie.

English

Our products are engineered to meet the highest standards of quality, functionality and design. We hope you thoroughly enjoy your new Braun appliance.

Carefully read the use instructions before use.

Important
- Plug your hairdryer into an alternating current (~) outlet only and be sure that your household voltage corresponds to the voltage marked on the hairdryer.
- This appliance must never be used near water (e.g. a filled wash basin, bathtub or shower). Do not allow the appliance to become wet.
- When using the hairdryer in a bathroom, always unplug it after use. Even a switched-off hairdryer presents a hazard if not unplugged.
- For additional protection, it is advisable to install a residual current device (RCD) with a rated residual operating current not exceeding 30 mA in the electrical circuit of your bathroom. Ask your installer for advice.
- Care should be taken not to block the inlet and outlet grill when the hairdryer is switched on. If either grill becomes blocked, the hairdryer will automatically cut out. After cooling for a few minutes, it will switch back on automatically.
- Do not wrap the mains cord around the appliance. Regularly check the mains cord for wear or damage, particularly where it enters the product and the plug. If you have any doubt about its condition take the appliance to your nearest Braun Service Centre for checking/repair. The mains cord of the appliance may only be replaced by an authorised Braun Service Centre. Unqualified repair work can lead to extreme hazards for the user.
- This appliance is not intended for use by children or persons with reduced physical, sensory or mental capabilities, unless they are given supervision by a person responsible for their safety. In general, we recommend that you keep the appliance out of reach of children. Children should be supervised to ensure that they do not play with the appliance.

Description

① Switch
② Ion light
③ Cold shot button
④ Protection filter
⑤ Concentrator nozzle
⑥ Shaping and straightening comb
⑦ Volume and straightening brush

Switch settings ①

Two airflow and three temperature settings allow you to personalize your hairdryer for a fast and efficient, but also gentle drying.

	Airflow	Temperature	
II	high	high	III
I	low	medium	II
O	off	low	I

Ion technology

The ion technology produces a rich stream of satin ions that hug every single hair.
The ions calm hair, reducing frizz and static to reveal your hair's natural beauty and shine.

- When hairdryer is in operation, the ion light ② shines to show that ions are generated.
- To obtain optimal results with the ionic function, use the hairdryer without attachments.
- The effect of ions is less apparent when used in high humidity environment.

Optimal styling with the ion technology
If drying with attachment, finish styling without attachment to ensure maximum flow of ions and a smoother, shinier, healthier looking result.

Cold shot ③

To fix a style with cold air, press the cold shot button.

Protection filter ④

Regularly wipe the filter clean. For a thorough cleaning, remove the filter and clean it under running water.

Concentrator nozzle ⑤

For precise styling use the concentrator nozzle.

Using the attachments (A)

Align the notches on the rim of the attachment with the slots in the hair dryer opening (a), then turn clockwise (b) until the bayonet lock clicks into place. To remove the attachment, turn to the opposite direction and pull off.

Shaping and straightening comb ⑥: ideal for straightening curly and wavy hair for a natural straight look.

Volume and straightening brush ⑦: ideal for creating volume, root lift and a straight stylish look.

Subject to change without notice.

Please do not dispose of the product in the household waste at the end of its useful life. Disposal can take place at Braun Service Centre or at appropriate collection points provided in your country.

Guarantee

We grant a 2 year guarantee on the product commencing on the date of purchase. Within the guarantee period we will eliminate any defects in the appliance resulting from faults in materials or workmanship, free of charge either by repairing or replacing the complete appliance at our discretion. This guarantee extends to every country where this appliance is supplied by Braun or its appointed distributor.

This guarantee does not cover: damage due to improper use, normal wear or use as well as defects that have a negligible effect on the value or operation of the appliance. The guarantee becomes void if repairs are undertaken by unauthorised persons and if original Braun parts are not used.

For UK only:
This guarantee in no way affects your rights under statutory law.

Français

Les procédés de pointe de fabrication de nos produits réunissent au plus haut niveau qualité, fonctionnalité et design. C'est ainsi que vous pourrez pleinement apprécier ce nouvel appareil Braun.

Avant la première utilisation de cet appareil, prenez le temps de lire le mode d'emploi complètement et attentivement.

Important

- Branchez votre appareil uniquement sur courant alternatif (~) et assurez vous que la tension correspond bien à celle indiquée sur votre appareil.
- Cet appareil ne doit jamais être utilisé sous la douche ou à proximité de l'eau (ex. au dessus d'un évier ou d'une baignoire remplie d'eau).
  Ne jamais laisser l'appareil se mouiller.
- Débranchez systématiquement après utilisation. Même s'il est arrêté, l'appareil présente toujours un risque quand il est à proximité d'eau.
- Pour une protection supplémentaire, il est conseillé de faire installer un disjoncteur différentiel n'excédant pas 30 mA de courant de fuite maximum admis dans le circuit d'alimentation de sa salle de bains. Demander conseil à son installateur.
- Prendre soin de ne pas obstruer les grilles d'arrivée et de sortie d'air lorsque le sèche-cheveux fonctionne. Si l'une de celles-ci est obstruée, le sèche-cheveux s'arrête automatiquement. Après un refroidissement de quelques minutes, il se remettra en marche automatiquement.
- Ne pas enrouler le cordon autour du sèche-cheveux. Vérifier régulièrement que le cordon n'est ni usé, ni endommagé, en particulier au niveau de sa fixation au sèche-cheveux ainsi qu'à la prise. Si vous avez un doute quelconque sur l'état du cordon, le faire vérifier ou réparer par un centre-service agréé Braun. Le cordon ne doit être remplacé que par un centre-service agréé Braun car une réparation non qualifiée peut entrainer des dommages pour l'utilisateur.
- Cet appareil n'est pas destiné à des enfants ou à des personnes aux capacités mentales, sensorielles et physiques réduites à moins qu'elles ne soient sous la surveillance d'un adulte responsable de leur sécurité. Il convient de surveiller les enfants pour s'assurer qu'ils ne jouent pas avec l'appareil. Conserver hors de portée des enfants.

Description

① Commutateur
② Témoin d'émission des ions
③ Touche air froid
④ Filtre de protection
⑤ Embout concentrateur d'air
⑥ Peigne sculpteur et lisseur
⑦ Brosse structurante

Commutateur ①

Les 2 positions de ventilation et les 3 réglages de température vous permettent de personnaliser l'utilisation de votre sèche-cheveu pour un séchage rapide et efficace mais tout en douceur.

	Ventilation	Température	
II	puissante	chaude	III
I	modérée	moyenne	II
O	arrêt	basse	I

Technologie ionique

La technologie ionique diffuse un flux d'ions venant envelopper chaque cheveu. Les ions disciplinent les cheveux, réduisant ainsi les frisottis et l'électricité statique afin de révéler la beauté et la brillance naturelle de votre chevelure.

- Quand le sèche-cheveux est allumé, un voyant signale ② que les ions sont générés.
- Pour obtenir un résultat optimal de la fonction ionique, utilisez le sèche-cheveux sans le diffuseur ou l'embout.
- La fonction ionique est moins efficace lorsque le sèche-cheveux est utilisé dans un environnement humide.

Coiffage optimal grâce à la technologie ionique
Si vous utilisez le diffuseur ou l'embout pendant le séchage, finissez de vous coiffer en l'enlevant pour permettre à un maximum d'ions d'être diffusés et obtenir ainsi un résultat plus doux et plus brillant.

Air froid ③

Afin de fixer votre coiffure grâce à l'air froid, pressez la touche air froid.

Filtre de protection ④

Epoussetez régulièrement le filtre. Pour un nettoyage plus minutieux, enlevez le filtre et passez le sous l'eau.

Embout concentrateur ⑤
Pour une mise en forme, utilisez l'embout concentrateur.

Utilisation des accessoires (A)

Alignez les crans situés sur le bord de l'accessoire avec les encoches à l'extrémité du sèche-cheveux (a), puis tournez l'accessoire dans le sens des aiguilles d'une montre (b) jusqu'au déclic de mise en place. Pour le retirer, faites-le pivoter dans l'autre sens et tirer.

Peigne sculpteur et lisseur ⑥ : idéal pour lisser les cheveux bouclés et ondulés et obtenir un effet lisse naturel.

Brosse structurante ⑦ : parfaite pour soulever les racines et créer du volume.

Sauf modifications.

A la fin de vie de votre appareil, veuillez ne pas le jeter avec vos déchets ménagers. Remettez-le à votre Centre Service agréé Braun ou déposez-le dans des sites de récupération appropriés conformément aux réglementations locales ou nationales en vigueur.

Garantie
Nous accordons une garantie de 2 ans sur ce produit, à partir de la date d'achat.
Pendant la durée de la garantie, Braun prendra gratuitement à sa charge la réparation des vices de fabrication ou de matière en se réservant le droit de décider si certaines pièces doivent être réparées ou si l'appareil lui-même doit être échangé.
Cette garantie s'étend à tous les pays où cet appareil est commercialisé par Braun ou son distributeur exclusif.

Cette garantie ne couvre pas : les dommages occasionnés par une utilisation inadéquate et l'usure normale. Cette garantie devient caduque si des réparations ont été effectuées par des personnes non agréées par Braun et si des pièces de rechange ne provenant pas de Braun ont été utilisées.

Pour toute réclamation intervenant pendant la période de garantie, retournez ou rapportez l'appareil ainsi que l'attestation de garantie à votre revendeur ou à un Centre Service Agréé Braun.

Clause spéciale pour la France
Outre la garantie contractuelle exposée ci-dessus, nos clients bénéficient de la garantie légale des vices cachés prévue aux articles 1641 et suivants du Code civil.

Español

Nuestros productos están desarrollados para alcanzar los más altos estándares de calidad, funcionalidad y diseño. Esperamos que disfrute de su nuevo pequeño electrodoméstico Braun.

Antes de usar el aparato por primera vez, lea las instrucciones detenidamente.

Importante
- Enchufe el aparato a una toma de corriente alterna (~) y asegúrese de que el voltaje de su hogar se corresponde con el marcado en el aparato.
- No utilice el aparato en lugares húmedos ni cerca de líquidos (por ej. en el lavabo lleno de agua, en la bañera o en la ducha).
  No permita que el aparato se moje.
- Desenchúfelo después de su uso. Incluso cuando está apagado, el aparato presenta un riesgo si se encuentra cerca del agua.
- Para mayor protección, recomendamos instalar un dispositivo de corriente residual, con un índice de corriente residual no superior a 30 mA, en el circuito eléctrico de su cuarto de baño. Consulte a su instalador.
- Debe evitar el bloquear la entrada o salida de aire cuando el secador está en uso.
  Si esto sucediera, el secador se desconectará automáticamente. Después de enfriarse durante unos minutos, volverá a funcionar automáticamente.
- No enrolle el cable eléctrico alrededor del aparato y compruebe regularmente que no presente daños o deterioros por el uso, principalmente en el enchufe y la entrada del aparato. Si tiene alguna duda de su estado, lleve el aparato al Servicio Técnico Braun más cercano. El cable eléctrico del secador debe ser reemplazado únicamente por un Servicio Técnico Braun autorizado. Una reparación defectuosa puede conllevar riesgos para el usuario.
- Este aparato no es para uso de niños ni personas con minusvalías físicas, sensorias o mentales, salvo que se utilicen bajo la supervisión de una persona responsable de su seguridad. En general, recomendamos mantener este aparato fuera del alcance de los niños. Los niños deben ser supervisados para asegurarse de que no juegan con el aparato.

Descripción

① Interruptor
② Luz de Iones
③ Botón de fase fría
④ Filtro protector
⑤ Boquilla concentradora de aire
⑥ Peinado con forma y alisado
⑦ Cepillo de volumen y de alisado

Interruptor ①

Dos potencias de aire y tres temperaturas permiten personalizar el secador para un rápido, eficiente y también apacible secado.

	Flujo de aire	Temperatura	
II	alto	alta	III
I	bajo	media	II
O	apagado	bajo	I

Tecnología de iones

La tecnología de iones produce un flujo rico en iones satinados que disciplinan el cabello.
Los iones reducen el encrespamiento y la electricidad estatica para resaltar toda la belleza y el brillo del cabello.

- Cuando el secador funciona, la luz de iones ② se enciende para enseñar que se están generando iones.
- Para obtener mejores resultados con la función de iones, se recomienda utilizar no utilizar los accesorios cuando se utiliza esta función.
- El efecto ionico es menos visible cuando se utiliza en un entorno húmedo.

Moldeado optimo del cabello con la tecnología de iones
Si se seca el pelo con accesorios, acabar el secado ellos para asegurar un flujo máximo de iones para un pelo más suave, liso y brillante.

Fase fría ③

Para fijar un peinado con aire frío, presione el botón de fase fría instantánea.

Filtro protector ④

Limpie regularmente el filtro. Para una limpieza en profundidad, extraiga el filtro y límpielo bajo el agua corriente.

Boquilla concentradora de aire ⑤

Para una mayor precisión del peinado utilice la boquilla concentradora de aire.

Utilisation des accessoires (A)

Alignez les crans situés sur le bord de l'accessoire avec les encoches à l'extrémité du sèche-cheveux (a), puis tournez l'accessoire dans le sens des aiguilles d'une montre (b) jusqu'au déclic de mise en place. Pour le retirer, faites-le pivoter dans l'autre sens et tirer.

Peigne sculpteur et lisseur ⑥: idéal pour lisser les cheveux bouclés et ondulés et obtenir un effet lisse naturel.

Brosse structurante ⑦: parfaite pour soulever les racines et créer du volume.

Modificaciones reservadas.

No tire este producto a la basura al final de su vida útil. Llévelo a un Centro de Asistencia Técnica Braun o a los puntos de recogida habilitados por los ayuntamientos.

Garantía
Braun concede a este producto 2 años de garantía a partir de la fecha de compra.
Dentro del periodo de garantía, subsanaremos, sin cargo alguno, cualquier defecto del aparato imputable tanto a los materiales como a la fabricación, ya sea reparando, sustituyendo piezas, o facilitando un aparato nuevo según nuestro criterio.

La garantía no ampara averías por uso indebido, funcionamiento a distinto voltaje del indicado, conexión a un enchufe inadecuado, rotura, desgaste normal por el uso que causen defectos o una disminución en el valor o funcionamiento del producto.
La garantía perderá su efecto en caso de ser efectuadas reparaciones por personas no autorizadas, o si no son utilizados recambios originales de Braun.

La garantía solamente tendrá validez si la fecha de compra es confirmada mediante la factura o el albarán de compra correspondiente.

Esta garantía tiene validez en todos los países donde este producto sea distribuido por Braun o por un distribuidor asignado por Braun.

Solo para España
Servicio al consumidor: Para localizar a su Servicio Braun más cercano o en el caso de que tenga Vd. alguna duda referente al funcionamiento de este producto, le rogamos contacte con el teléfono de este servicio 901 11 61 84.

Português

Os nossos produtos são desenvolvidos para atingir os mais elevados níveis de qualidade, funcionalidade e design. Esperamos que tire o máximo partido do seu pequeno electrodoméstico Braun.

Antes de usar o aparelho pela primeira vez, leia as instruções atentamente.

Importante

- Ligue o aparelho a uma tomada de corrente alterna (~) e assegure-se que a voltagem da sua casa corresponde com o que está marcada no aparelho.
- Não utilize o aparelho em lugares húmidos ou molhados (por ex. lavatório, banheira ou duche).
  Não permita que o aparelho se molhe.
- Desligue-o depois da sua utilização. Mesmo quando está desligado, o aparelho corre riscos se estiver perto de água.
- Para maior protecção, recomendamos a instalação de um dispositivo de corrente residual no circuito eléctrico da sua casa de banho, com um índice de corrente residual não superior a 30 mA. Consulte um electricista.
- Não deve bloquear a entrada ou saída de ar do secador durante a sua utilização. Caso isto suceda, o secador desliga-se automaticamente. Depois de arrefecer durante alguns minutos, volta a funcionar automaticamente.
- Não enrole o cabo eléctrico à volta do aparelho e verifique regularmente se aquele não se encontra danificado pelo uso, principalmente na ficha e na entrada do aparelho. Se o estado do cabo lhe suscitar alguma dúvida, leve o aparelho ao Serviço Técnico Braun mais próximo. O cabo eléctrico do secador deve ser substituído apenas por um Serviço Técnico Braun autorizado. Uma reparação defeituosa pode representar riscos para o utilizador.
- Este aparelho não deve ser usado por crianças ou pessoas com capacidades físicas ou mentais reduzidas, excepto quando estejam sob a supervisão de alguém responsável pela sua segurança. Em geral, recomendamos que mantenha o aparelho fora do alcance de crianças. As crianças dever ser supervisionadas para garantir que não brincam com o aparelho.

Descrição

① Interruptor de funcionamento
② Luz indicadora de Iões
③ Interruptor de Fase fria
④ Filtro protector
⑤ Concentrador de ar
⑥ Pente de moldar e alisar
⑦ Escova para dar volume e alisar

Interruptor ①

Duas definições para corrente de ar e três temperaturas permitem-lhe personalizar o seu secador para uma secagem rápida e eficaz, mas também suave.

	Corrente de ar	Temperatura	
II	alta	alta	III
I	baixa	média	II
O	desligada	baixa	I

Tecnologia ionic

A tecnologia do ionic produz um caudal de iões negativos que são atraídos pelos iões positivos que se encontram no cabelo, neutralizando-os. Os iões negativos produzem automaticamente um efeito anti-estactito e condicionante, tornando o seu cabelo mais manejável e alinhado, deixando-o mais suave, brilhante e com aspecto saudável.

- Quando o secador está a funcionar a luz indicadora de iões ② acender-se-á indicando que os iões estão a ser gerados.
- Para obter excelentes resultados com a função ionic, utilize o Secador sem os Acessórios.
- O efeito dos iões é menos perceptível quando utilizado em locais altamente húmidos.

Penteados perfeitos com a tecnologia ionic
Se secar com acessórios, finalize a secagem sem os mesmos de modo a assegurar máximo caudal de iões para um penteado mais suave, brilhante e com aspecto saudável.

Fase fria ③

Para fixar um penteado, pressione o interruptor de Fase fria.

Filtro protector ④

Limpe o filtro regularmente. Para uma limpeza profunda, retire o filtro e lave-o debaixo de água corrente.

Concentrador de ar ⑤

Utilize o Concentrador de ar para definir e fixar uma madeixa de cabelo.

Usar os acessórios (A)

Alinhe as saliências que se encontram no topo do acessório com os intervalos na abertura do secador de cabelo (a), em seguida gire na direcção dos ponteiros do relógio (b) até este encaixar com um clique. Para remover o acessório, gire na oposição contrária e puxe.

Pente de moldar e alisar ⑥: ideal para esticar cabelo encaracolado e ondulado para um aspecto liso natural.

Escova para dar volume e alisar ⑦: ideal para criar volume, levantar raízes e para proporcionar um

aspecto liso estilizado.raíces y para dar un aspecto estilizado liso.

Modificações reservadas.

Por favor não deite o produto no lixo doméstico, no final da sua vida útil. Entregue-o num dos Serviços de Assistência Técnica da Braun, ou em locais de recolha específica, à disposição no seu país.

Garantia
Os nossos produtos dispõem de uma garantia de 2 anos a partir da data de compra. Qualquer defeito do aparelho imputável, quer aos materiais, quer ao fabrico, que torne necessário reparar, substituir peças ou trocar de aparelho dentro de período de garantia não terá custos adicionais,

A garantia não cobre avarias por utilização indevida, funcionamento a voltagem diferente da indicada, ligação a uma tomada de corrente eléctrica incorrecta, ruptura, desgaste normal por utilização que causem defeitos ou diminuição da qualidade de funcionamento do produto.

A garantia perderá o seu efeito no caso de serem efectuadas reparações por pessoas não autorizadas ou se não forem utilizados acessórios originais Braun.

A garantia só é válida se a data de compra for confirmada pela apresentação da factura ou documento de compra correspondente.

Esta garantia é válida para todos os países onde este produto seja distribuído pela Braun ou por um distribuidor Braun autorizado.

Só para Portugal
Apoio ao consumidor: Para localizar o seu Serviço Braun mais próximo, no caso de surgir alguma dúvida relativamente ao funcionamento deste produto, contacte-nos por favor pelo telefone 808 20 00 33.

Italiano

I nostri prodotti sono studiati per rispondere ad elevati standard di qualità, funzionalità e di design. Ci auguriamo che questo nuovo prodotto Braun soddisfi pienamente le vostre esigenze.

Prima dell'utilizzo, leggete attentamente tutte le istruzioni.

Importante
- Collegate l'apparecchio solo a corrente alternata (~) e controllate che la tensione di rete corrisponda a quella indicata sull'apparecchio.
- L'apparecchio non deve mai essere utilizzato in prossimità di acqua (per esempio sopra bacinelle piene d'acqua, vasca da bagno o doccia). Evitate che l'apparecchio entri in contatto con l'acqua.
- Spegnete sempre l'apparecchio dopo l'uso. Tenete sempre l'apparecchio spento quando siete vicino all'acqua.
- Per la massima protezione, vi raccomandiamo di far installare nel circuito elettrico della stanza da bagno un sistema salvavita che sopporti un carico massimo di corrente elettrica di 30 mA. Chiedete ad un installatore per avere un consiglio.
- Fate attenzione a non bloccare le griglie di entrata e uscita dell'aria se l'asciugacapelli è in funzione. Se entrambe le griglie vengono bloccate, l'asciugacapelli si spegne automaticamente. Dopo essersi raffreddato per qualche istante, l'apparecchio si riaccenderà automaticamente.
- Non arrotolate il cordone attorno all'apparecchio. Controllate di tanto in tanto che il cordone non sia danneggiato o usurato, specialmente vicino all'asciugacapelli e alla spina. Se avete dei dubbi sulle condizione dell'apparecchio, portatelo in un Centro Assistenza Autorizzato per un controllo/riparazione. Il cordone deve essere sostituito solo presso un Centro Assistenza Autorizzato Braun. Un lavoro di riparazione non qualificato può provocare danni o incidenti all'utilizzatore.
- Questo elettrodomestico non è progettato per essere utilizzato da bambini o da persone con capacità fisiche o mentali ridotte, senza la supervisione di una persona responsabile della loro sicurezza. In generale, noi raccomandiamo di tenerlo fuori dalla portata dei bambini. I bambini dovrebbero essere controllati per accertarsi che non giochino con il dispositivo.

Descrizione

① Tasti di selezione flusso
② Luce ionizzatore
③ Tasto colpo d'aria fredda
④ Filtro di protezione
⑤ Convogliatore d'aria
⑥ Pettine lisciante e modellante
⑦ Spazzola effetto liscio e volume

Accensione ①

Due settaggi di flussi d'aria e tre diversi settaggi di temperature permettono di personalizzare il tuo asciougacapelli per una veloce, efficiente e anche delicata asciugatura.

	Flusso d'aria	Temperatura	
II	alto	alta	III
I	basso	media	II
O	spento	basso	I

Tecnologia ioni

La tecnologia ioni produce un intenso flusso di ioni che abbraccia ogni singolo capello.
Gli ioni rilassano i capelli, riducendo l'effetto crespo e rivelandone la loro naturale bellezza e brillantezza.

- Quando l'asciugacapelli è acceso, la luce ionizzatore ② si accende per indicare che sta generando ioni.
- Per ottenere I migliori risultati con la funzione ionizzante, utilizzare l'asciugacapelli senza accessori.
- L'effetto dello ionizzatore è meno evidente in ambienti con alto tasso di umidità.

Massimo styling con la tecnologia ioni
Se si stanno asciugando i capelli utilizzando gli accessori, ultimare la piega senza accessori per assicurare il massimo flusso di ioni ed un risultato più liscio, brillante e sano.

Tasto colpo d'aria fredda ③

Per fissare la piega, premere il pulsante turbogetto d'aria fredda.

Filtro di protezione ④

Pulite regolarmente il filtro. Per una pulizia più accurata, rimuovete il filtro e lavatelo sotto l'acqua corrente.

Convogliatore d'aria ⑤

Per ottenere uno stile perfetto utilizzate il convogliatore d'aria.

Come utilizzare gli accessori (A)

Fate combaciare la tacca sul bordo dell'accessorio con il foro sulla bocchetta d'uscita d'aria dell'asciugacapelli (a), poi giratelo in senso orario (b) fino a sentire lo scatto dell'incastro.
Per rimuovere l'accessorio, ruotare in senso opposto e tirare.

Pettine lisciante e modellante ⑥: ideale per stirare i capelli ricci e ondulati e per donare un look liscio e naturale.

Spazzola effetto liscio e volume ⑦: ideale per creare volume alla radice e per un look elegante e liscio.

Salvo cambiamenti.

Si raccomanda di non gettare il prodotto nella spazzatura al termine della sua vita utile. Per lo smaltimento, rivolgersi ad un qualsiasi Centro Assistenza Braun o ad un centro specifico.

Garanzia
Braun fornisce una garanzia valevole per la durata di 2 anni dalla data di acquisto.

Nel periodo di garanzia verranno eliminati, gratuitamente, i guasti dell'apparecchio conseguenti a difetti di fabbrica o di materiali, sia riparando il prodotto sia sostituendo, se necessario, l'intero apparecchio.

Tale garanzia non copre: danni derivanti dall'uso improprio del prodotto, la normale usura conseguente al funzionamento dello stesso, i difetti che hanno un effetto trascurabile sul valore o sul funzionamento dell'apparecchio.
La garanzia decade se vengono effettuate riparazioni da soggetti non autorizzati o con parti non originali Braun.

Per accedere al servizio durante il periodo di garanzia, è necessario consegnare o far pervenire il prodotto integro, insieme allo scontrino di acquisto, ad un centro di assistenza autorizzato Braun.

Nederlands

Onze produkten worden gemaakt om aan de hoogste kwaliteitseisen, functionaliteit en design te kunnen voldoen. Wij wensen u veel plezier met uw nieuwe Braun apparaat.
Voordat u het apparaat voor het eerst gaat gebruiken, lees dan de gebruiksaanwijzing goed en aandachtig door.

Belangrijk

- Uw haardroger alleen op wisselspanning (~) aansluiten. Controleer altijd of de op het apparaat aangegeven netspanning overeenkomt met die van het lichtnet.
- Gebruik het apparaat nooit in de nabijheid van of vlak boven water (bijv. boven gevulde wastafel, badkuip of douche). Zorg dat het apparaat niet nat wordt.
- Wanneer u de haardroger in de badkamer gebruikt, trek dan altijd de stekker na gebruik uit het stopcontact. Zelfs uitgeschakelde apparaten kunnen nog gevaar opleveren in een vochtige omgeving, als de stekker niet uit het stopcontact is.
- Voor extra beveiliging is het aan te raden de elektragroep in de badkamer van een aardlekschakelaar te voorzien, (max. stroom afname 30 mA). Raadpleeg hiervoor uw installateur.
- Het moet voorkomen worden dat het luchtinlaatrooster en/of de blaasopening geheel of gedeeltelijk wordt geblokkeerd wanneer het apparaat aan staat. Als een van beiden wordt geblokkeerd schakelt de haardroger vanzelf uit. Na een paar minuten afkoelen, schakelt het apparaat vanzelf weer in.
- Wind het snoer nooit rond het apparaat en controleer regelmatig het snoer op beschadigingen of scheurtjes vooral waar het snoer de haardroger binnen gaat en bij de stekker. Als u twijfelt over de conditie van het apparaat breng dan het apparaat naar de dichtsbijzijnde Braun service dealer om het apparaat te controleren/repareren. Het snoer mag alleen door een Braun erkende servicedienst worden vervangen. Ondeskundig reparatiewerk kan gevaarlijk zijn voor de gebruiker.
- Dit apparaat is niet bedoeld voor gebruik door kinderen of personen met verminderde fysieke of mentale capaciteiten, tenzij zij het apparaat gebruiken onder toezicht van een persoon verantwoordelijk voor hun veiligheid. Houd toezicht op kinderen om te voorkomen dat ze met het apparaat gaan spelen. Buiten bereik van kinderen bewaren.

Omschrijving

① Schakelaar
② Ionen-licht
③ Cold shot knop
④ Beschermingsfilter
⑤ Styling mondstuk
⑥ Styling en straightening kam
⑦ Volume en straightening borstel

Schakelaar ①

De twee luchtstroom- en drie temperatuurinstellingen maken het mogelijk uw haardroger in te stellen naar uw persoonlijke voorkeur voor snel, efficiënt maar ook zacht drogen.

	Luchtstroom	Temperatuur	
II	hoog	hoog	III
I	laag	medium	II
O	uit	laag	I

Ionen technologie

De ionen technologie produceert een stroom zachte ionen die elke haar omsluiten.
De ionen kalmeren het haar, waardoor kroesend en statisch haar wordt verminderd en de natuurlijke gladheid en glans van het haar worden onthuld.

- Als de haardroger aan is, brandt het ionen-lichtje ② om aan te geven dat de ionen worden gegenereerd.
- Om optimale resultaten te bereiken met de ionische functie, dient u de haardroger te gebruiken zonder opzetstukken.
- Het effect van ionen is minder duidelijk wanneer de haardroger wordt gebruikt in een zeer vochtige omgeving.

Optimale styling met de ionen technologie
Wanneer u het haar droogt met behulp van een opzetstuk, kunt u het stylen eindigen zonder opzetstuk. Zo zorgt u voor een maximale stroom van ionen en een zachter, glanzender en gezonder uitziend resultaat.

Cold shot ③

Om een kapsel te fixeren met koude lucht, de cold shot knop indrukken.

Beschermingsfilter ④

Maak het filter regelmatig schoon. Voor een grondige reiniging verwijdert u het filter en spoelt u deze schoon onder de kraan.

Styling mondstuk ⑤

Gebruik voor een nauwkeurige styling het styling mondstuk.

Come utilizzare gli accessori (A)

Fate combaciare la tacca sul bordo dell'accessorio con il foro sulla bocchetta d'uscita d'aria dell'asciugacapelli (a), poi giratelo in senso orario (b) fino a sentire lo scatto dell'incastro.
Per rimuovere l'accessorio, ruotare in senso opposto e tirare.

Pettine lisciante e modellante ⑥: ideale per stirare i capelli ricci e ondulati e per donare un look liscio e naturale.

Spazzola effetto liscio e volume ⑦: ideale per creare volume alla radice e per un look elegante e liscio.

Wijzigingen voorbehouden.

Gooi dit apparaat aan het eind van zijn nuttige levensduur niet bij het huisafval. Lever deze in bij een Braun Service Centre of bij de door uw gemeente aangewezen inleveradressen.

Garantie
Op dit produkt verlenen wij een garantie van 2 jaar geldend vanaf datum van aankoop. Binnen de garantieperiode zullen eventuele fabricagefouten en/of materiaalfouten gratis door ons worden verholpen, hetzij door reparatie, vervanging van onderdelen of omruilen van het apparaat.
Deze garantie is van toepassing in elk land waar dit apparaat wordt geleverd door Braun of een officieel aangestelde vertegenwoordiger van Braun.

Beschadigingen ten gevolge van onoordeelkundig gebruik, normale slijtage en gebreken die de werking of waarde van het apparaat niet noemenswaardig beinvloeden vallen niet onder de garantie. De garantie vervalt bij reparatie door niet door ons erkende service-afdelingen en/of gebruik van niet originele Braun onderdelen.

Bel 0 800 44 55 388 voor een Braun Customer Service Centre bij u in de buurt.

Dansk

Alle vore produkter er designet, så de opfylder de højeste krav til såvel kvalitet, anvendelighed som design. Vi håber, at du vil få stor glæde af din nye Braun hårtørrer.

Før hårtørreren tages i brug første gang, bør hele brugsanvisningen læses grundigt igennem.

Vigtigt
- Hårtørreren må kun tilsluttes vekselstrøm (~). Check, at spændingen på lysnettet stemmer overens med spændingsangivelsen på hårtørreren.
- Dette apparat må aldrig anvendes i nærheden af eller over vand (f.eks. en fyldt håndvask, i badekarret eller under bruseren).Hårtørreren må ikke blive våd.
- Træk altid stikket ud efter brug. Selv om apparatet er slukket, bør det ikke komme i nærheden af vand.
- Sørg for, at der ikke spærres for luftind- og udtag, når hårtørreren er tændt. Hvis en af åbningerne blokeres, slukker hårtørreren automatisk. Efter et par minutters afkølning, vil hårtørreren automatisk tænde igen.
- Ledningen må ikke vikles omkring apparatet. Se jævnligt ledningen efter for slitage og brud, specielt ved stikket og indgangen til hårtørreren. Såfremt der opstår tvivl om hårtørrerens tilstand, bør den indsendes til undersøgelse eller reparation hos nærmeste Braun Service Center. Hårtørrerens ledning må kun skiftes af et Braun Service Center. Forkert, ukvalificeret reparationsarbejde kan forårsage ulykker for brugeren.
- Dette produkt er ikke beregnet til at bruges af børn eller svagelige personer uden overvågning af en person der er ansvarlig for deres sikkerhed. Generelt anbefaler vi at produktet opbevares utilgængeligt for børn. Børn bør overvåges for at sikre at de ikke leger med apparatet.

Beskrivelse

① Startknap
② Ionlys
③ Cool-shot knap
④ Beskyttelsesfilter
⑤ Smalt næb
⑥ Kam, tilbehør til formning og udglatning
⑦ Børste, tilbehør til volumen og udglatning

Afbryder ①

Med to luftstyrke- og tre temperaturindstillinger kan du personligt tilpasse din hårtørrer til hurtig og effektiv, men også nænsom tørring.

	Luftstyrke	Temperatur	
II	høj	høj	III
I	lav	medium	II
O	sluk	lav	I

Ion-teknologi

Ion-teknologi frembringer en kraftig strøm af ioner, som omslutter hvert enkelt hårstrå. Ionerne afspænder håret ved at reducere krus og statisk stress og hjælper med at fremhæve hårets naturlige skønhed og glans.

- Når hårtørreren er tændt, lyser ionlyset ② for at vise, at der genereres ioner.
- For at få de bedste resultater med ionfunktionen bruges hårtørreren uden tilbehør.
- Ionernes virkning er mindre tydelig, når funktionen anvendes ved høj luftfugtighed.

Optimal styling med Ion-teknologi
Hvis håret tørres med tilbehør, så afslut stylingen uden tilbehør for at sikre en maksimal ionstrøm og et glattere og blankere hår med et sundere udseende.

Cold shot ③

Tryk på cool-shot knappen for at style med kold luft.

Beskyttelsesfilter ④

Børst filteret rent regelmæssigt. Fjern filteret og rens det under rindende vand, når det behøver en grundig rengøring.

Smalt næb ⑤

Brug det smalle næb for en præcis styling.

Sådan anvendes tilbehøret (A)

Tapperne på kanten af tilbehøret anbringes ud for indhakkene på hårtørreren (a). Drej med uret (b) til den klikker på plads. Drej i den modsatte retning og træk for at fjerne tilbehøret.

Kam, tilbehør til formning og udglatning ⑥: ideel til at glatte krøllet og bølget håret ud med for et hår der ser naturligt glat ud.

Børste, tilbehør til volumen og udglatning ⑦: ideel til at give håret fylde helt nede fra rødderne og glatte håret ud med.

Der forbeholdes ret til ændringer uden forudgående varsel.

Apparatet bør efter endt levetid ikke kasseres sammen med husholdningsaffaldet. Bortskaffelse kan ske på et Braun Servicecenter eller passende, lokale opsamlingssteder.

Garanti

Braun yder 2 års garanti på dette produkt gældende fra købsdatoen. Inden for garantiperioden vil Braun for egen regning afhjælpe fabrikations- og materialefejl efter vort skøn gennem reparation eller ombytning af apparatet. Denne garanti gælder i alle lande, hvor Braun er repræsenteret.

Denne garanti dækker ikke skader opstået ved fejlbetjening, normalt slid eller fejl som har ringe effekt på værdien eller funktionsdygtigheden af apparatet. Garantien bortfalder ved reparationer udført af andre end de af Braun anviste reparatører og hvor originale Braun reservedele ikke er anvendt.

Ring 7015 0013 for oplysning om nærmeste Braun Service Center.

Norsk

Våre produkter er produsert for å imøtekomme de høyeste standarder når det gjelder kvalitet, funksjon og design. Vi håper du vil få mye glede av ditt nye Braun produkt.

Les hele bruksanvisningen nøye før produktet tas i bruk.

Viktig

- Apparatet skal kun koples til et strømuttak med vekselstrøm (~) og forsikre deg om nettspenningen stemmer overens med spenningen som er markert på apparatet.
- Dette apparatet må aldri benyttes i nærheten av eller over vann (f.eks. en vaskeservant fylt med vann, badekar eller dusj).
  Apparatet må ikke bli vått.
- Ta alltid ut støpselet etter bruk. Selv når apparatet er slått av, kan det representerer en risiko i nærheten av vann.
- For ytterligere sikkerhet, anbefaler vi å installere en jordfeil bryter som begrenser strømstyrken til 30 mA i baderommets strømkrets. Spør din installatør om råd.
- Pass på at ventilene i luftinntaket eller uttaket ikke er blokkert når føneren er slått på. Skulle så skje, vil hårføneren automatisk slå seg av. Etter noen minutters avkjøling vil den automatisk slå seg på igjen.
- Ledningen må ikke vikles rundt apparatet. Sjekk av og til om ledningen er skadet, spesielt ved inngangen til apparatet og ved støpselet. Tviler du på ledningens eller apparatets tilstand, kontakt et autorisert Braun serviceverksted for en sjekk/reparasjon. Ledningen må kun skiftes ved et Braun autorisert serviceverksted, ukvalifiserte reparasjoner kan føre til ulykker eller skade brukeren.
- Dette produktet er ikke ment å brukes av barn eller personer med redusert fysisk eller mental kapasitet, med mindre en person ansvarlig for barnets eller den andre personens sikkerhet har kontroll over situasjonen. Generelt anbefaler vi at produktet oppbevares utilgjengelig for barn. Barn bør få instruksjon slik at de ikke leker med apparatet.

Beskrivelse

① Bryter
② Ion-lys
③ Kaldluftsknapp
④ Beskyttelsesfilter
⑤ Fønmunnstykke
⑥ Formings- og utglattingskam
⑦ Volum- og utglattingsbørste

Bryter ①

To innstillinger for luftstyrke og tre temperaturinnstillinger lar deg justere føneren som du vil for å få en effektiv, men også skånsom hårtørking.

	Luftstyrke	Temperatur	
II	høy	høy	III
I	lav	middels	II
O	av	lav	I

Ion-teknologi

Ion-teknologi produserer en rikelig strøm av ioner som omkranser hvert enkelt hårstrå. Ionene stresser ned håret, minsker krøller og statiske hår, og fremhever ditt hårs naturlige glans og skjønnhet.

- Når hårføneren er i gang, lyser ion-lyset ② for å indikere at det dannes ioner.
- For å oppnå best resultat med ion-funksjonen, bør hårtørreren benyttes uten tilbehør.
- Ion-effekten blir mindre synlig ved bruk i miljø med høy fuktighet.

Optimal styling med ion-teknologi
Hvis det fønes med tilbehør, så avslutt styling uten tilbehør for å sikre maksimal flyt av ioner og et glattere, skinnende og friskere resultat.

Kaldluft ③

For å fiksere en frisyre med kaldluft, trykk på kaldluftsknappen.

Beskyttelsesfilter ④

Tørk av filteret regelmessig. For en grundig rengjøring, tas filteret av og rengjøres under rennende vann.

Fønmunnstykke ⑤

Bruk fønmunnstykket for presis forming.

Bruk av tilbehør (A)

Rett til festene på stylertilbehøret mot sporene i hårføneren, mens du åpner (a), og deretter skrur (b) i klokkeretningen til bayonettlåsen knepper på plass. For å fjerne stylermunnstykket, drei i motsatt retning og dra.

Formings- og utglattingskam ⑥: Ideell for å rette ut krøller og bølger for å få et hår som ser naturlig glatt ut.

Volum- og utglattingsbørste ⑦: Ideell for å skape volum, løft fra røttene og et hår som ser glatt og stilfullt ut.

Forbehold om endringer.

Ikke kast dette produktet sammen med husholdningsavfall når det skal kasseres. Det kan leveres hos et Braun servicesenter eller en miljøstasjon.

Garanti
Vi gir 2 års garanti på produktet gjeldende fra kjøpsdato.
I garantitiden vil vi gratis rette eventuelle fabrikasjons- eller materialfeil, enten ved reparasjon eller om vi finner det hensiktsmessig å bytte hele produktet.
Denne garanti er gyldig i alle land der Braun eller Brauns distributør selger produktet.

Denne garanti dekker ikke: skader på grunn av feil bruk, normal slitasje eller skader som har ubetydelig effekt på produktets verdi og virkemåte. Garantien bortfaller dersom reparasjoner utføres av ikke autorisert person eller hvis andre enn originale Braun reservedeler benyttes.

Ring 22 63 00 93 for å bli henvist til nærmeste autoriserte Braun Serviceverksted.

NB
For varer kjøpt i Norge har kunden garanti i henhold til NEL's Leveringsbetingelser.

Svenska

Våra produkter är producerade för att uppfylla högsta krav när det gäller kvalitet, funktion och design. Vi hoppas att du får mycket glädje av din nya Braun produkt.

Läs noga igenom bruksanvisningen innan du använder apparaten för första gången.

Viktigt
- Anslut apparaten endast till växelström (~). Kontrollera att nätspänningen stämmer överens med den som är angiven på apparaten.
- Denna apparat får aldrig användas i närheten av vatten (t.ex. ovanför ett tvättställ fyllt med vatten, badkar eller dusch).
  Låt inte apparaten bli våt.
- Dra alltid ut sladden efter användning. Även avstängd utgör apparaten en risk i närheten av vatten.
- Som en ytterligare säkerhetsåtgärd rekommenderar vi att man installerar en jordfelsbrytare som begränsar strömstyrkan till 30 mA i badrummets strömkrets. Fråga din installatör om råd.
- Man måste vara försiktig med att inte blockera luftintaget eller luftutblåset när hårtorken är påsatt. Om dessa blockeras så stängs hårtorken automatiskt av och startar igen efter att ha kylts av i några minuter.
- Vira inte sladden runt apparaten. Kontrollera emellanåt att sladden är oskadd, speciellt i fästet där sladden går in i kontakten och där sladden går in i själva hårtorken. Om du har några tvivel om apparatens skick, ta då med den till närmaste Braun serviceverkstad för kontroll/reparation. Apparatens sladd får endast bytas ut av en auktoriserad Braun serviceverkstad. Okvalificerade reparationsarbeten kan leda till extrem fara för användaren.
- Denna produkt är inte menad att användas av barn eller personer med reducerad fyskisk eller mental kapacitet utan övervakning av en person som är ansvarig för deras säkerhet. Generellt rekommenderar vi att produkten förvaras utom räckhåll för barn. Barn bör hållas under uppsikt för att säkerställa att de inte leker med apparaten.

Beskrivning

① Strömbrytare
② Jonlampa
③ Kalluftsknapp
④ Skyddsfilter
⑤ Fönmunstycke
⑥ Formnings- och kammunstycke
⑦ Borsttillbehör som rätar ut och ger volym

Reglage ①

Två luftflöden och tre temperaturinställningar gör att du kan välja hur du vill att din hårtork ska fungera. Snabb och effektiv, men även skonsam föning är möjlig.

	Luftflöde	Temperatur	
II	hög	hög	III
I	låg	medium	II
O	av	låg	I

Ion-teknologi

Ion-teknologin producerar ett kraftigt flöde av ioner, som omsluter varje hårstrå. Ionerna lugnar håret, genom att ha en antistatisk effekt och att reducera krus vilket hjälper till att framhäva hårets naturliga skönhet och glans.

- När hårtorken är igång tänds jonlampan ② för att visa att joner genereras.
- För att uppnå optimala resultat med den joniserande funktionen, använd hårtorken utan tillsatser.
- Effekten av joner är mindre tydlig vid användning i miljöer med hög luftfuktighet.

Optimal styling med ion-teknologi
Om använder hårtorken med någon tillsats, avsluta stylingen utan tillsatsen för att garantera ett maximalt flöde av joner och ett smidigare, mer glänsande och friskare resultat.

Kalluftsknapp ③

För att fixera frisyren med kalluft, tryck på kalluftsknappen.

Skyddsfilter ④

Rengör filtret regelbundet. För en grundlig rengöring avlägsna filtret och skölj det under rinnande vatten.

Fönmunstycke ⑤

Använd fönmunstycket för en exakt formgivning av frisyren.

Att använda munstycken (A)

Rikta in piggarna på kanten av munstycket med skårorna på fönen (a), vrid medurs (b) så att bajonettfattningen låses fast. För att lossa på tillbehöret vrid det moturs och dra.

Formnings- och kammunstycke ⑥: idealiskt för att räta ut lockigt och vågigt hår så att det ser naturligt rakt ut.

Borsttillbehör som rätar ut och ger volym ⑦: idealiskt för att skapa volym ända från rötterna och skapa en stilig rak frisyr.

Ändringar förbehålles.

När produkten är förbrukad får den inte kastas tillsammans med hushållssoporna. Avfallshantering kan ombesörjas av Braun servicecenter eller på din lokala återvinningsstation.

Garanti
Vi garanterar denna produkt för två år från och med inköpsdatum. Under garantitiden kommer vi utan kostnad, att avhjälpa alla brister i apparaten som är hänförbara till fel i material eller utförande, genom att antingen reparera eller byta ut hela apparaten efter eget gottfinnande.
Denna garanti gäller i alla länder där denna apparat levereras av Braun eller deras auktoriserade återförsäljare.

Garantin gäller ej: skada på grund av felaktig användning eller normalt slitage, liksom brister som har en försumbar inverkan på apparatens värde eller funktion. Garantin upphör att gälla om reparationer utförs av icke behörig person eller om Brauns originaldelar inte används.

Ring 020-21 33 21 för information om närmaste Braun verkstad.

Suomi

Tuotteemme on suunniteltu täyttämään korkeimmat laatuvaatimukset. Ne ovat korkealaatuisia, toimivia ja hyvin muotoiltuja. Toivomme, että olet tyytyväinen tähän Braun-tuotteeseen.

Ennen kuin käytät tuotetta, lue käyttöohjeet huolellisesti läpi.

Tärkeää

- Liitä kuivain normaaliin vaihtojännitepistorasiaan (~) varmistaen, että jännite vastaa laitteeseen merkittyä jännitettä.
- Älä koskaan käytä laitetta veden läheisyydessä (esim. vedellä täytetyn altaan tai kylpyammeen yläpuolella tai suihkunläheisyydessä).
  Älä anna laitteen kastua.
- Irrota verkkojohto pistorasiasta aina käytön jälkeen. Vaikka laite olisi pois päältä, se saattaa verkkovirtaan kytkettynä olla vaarallinen veden läheisyydessä.
- Lisäturvallisuuden takia suosittelemme, että kylpyhuoneeseen asennettaisiin vikavirtasuoja, joka katkaisee virran, mikäli vikavirta ylittää 30 mA. Lisätietoja saa sähköalan erikoisliikkeistä.
- Älä tuki ilman sisäänotto- ja ulostuloaukkoja kuivaimen ollessa päällä. Mikäli jompi kumpi aukoista on tukittuna, hiustenkuivain kytkeytyy automaattisesti pois päältä. Muutaman minuutin jäähtymisajan jälkeen laite käynnistyy jälleen automaattisesti.
- Älä kierrä johtoa laitteen ympärille.
  Tarkista säännöllisesti, että verkkojohto ei ole kulunut tai vaurioitunut käytössä.
  Tarkista erityisesti liittymäkohdat.
  Jos epäilet laitteen toimintakuntoa, vie se tarkastettavaksi/korjattavaksi lähimpään valtuutettuun Braun-huoltoliikkeeseen.
  Laitteen verkkojohdon saa vaihtaa vain valtuutettu Braun-huoltoliike. Epäpätevä korjaustyö saattaa aiheuttaa vakavan vaaratilanteen käyttäjälle.
- Tätä laitetta ei ole tarkoitettu lasten käyttöön. Tätä laitetta ei ole myöskään tarkoitettu henkilöiden, joilla on alentunut fyysinen tai psyykkinen tila, käytettäväksi. Poikkeuksena, jos lapsi tai henkilö on hänen turvallisuudestaan vastaavan henkilön valvonnan alaisena. Suosittelemme, että laitteen tulee olla lasten ulottumattomissa. Lapsia pitää valvoa eikä heidän saa antaa leikkiä laitteella.

Laitteen osat

① Kytkin
② Ionimerkkivalo
③ Viileäpuhalluspainike
④ Suojasuodatin
⑤ Ilmankeskitin
⑥ Muotoilu- ja suoristuskampa
⑦ Volyymi- ja suoristuskampa

Virtakytkin ①

Kahdella puhallusvoimakkuudella ja kolmella lämpötila-asetuksella voit mukauttaa hiustenkuivaajan nopeaan ja tehokkaaseen mutta myös hellävaraiseen kuivaukseen.

	Puhallusvoimakkuus	Lämpötila	
II	korkea	korkea	III
I	matala	keskilämpötila	II
O	off	matala	I

Ion-teknologia

Ion-teknologia saa aikaan runsaan ionivirtauksen, joka syleilee jokaista hiusta.
Ionit rentouttavat hiuksia vähentämällä kähäryyttä ja sähköisyyttä sekä paljastavat hiustesi luonnollisen kauneuden ja kiillon.

- Hiustenkuivaajan ollessa käynnissä ionimerkkivalo ② osoittaa ionien tuotannon.
- Käytä hiustenkuivaajaa ilman lisäosia saadaksesi parhaan mahdollisen hyödyn ionitoiminnosta.
- Ionien vaikutus on vähäisempi hyvin kosteassa ympäristössä.

Optimaalista muotoilua ionteknologia
Viimeistele muotoilu ilman lisäosaa, mikäli olet kuivatessa käyttänyt sitä. Ionivirta on tällöin suurempi, ja lopputuloksena on entistä sileämmät, kiiltävämmät ja terveemmät hiukset.

Viileäpuhallus ③

Kiinnittääksesi kampauksen viileällä ilmalla, paina viileäpuhalluspainiketta.

Suojasuodatin ④

Pyyhi suodatin säännöllisin väliajoin puhtaaksi. Perusteellisempaa puhdistusta varten irrota suodatin ja pese se juoksevan veden alla.

Ilmankeskitin ⑤
Käytä ilmankeskitintä tarkkaan muotoiluun.

Lisäosien käyttö (A)

Kohdista ilmahajottimen reunassa olevat kohoumat hiustenkuivaajassa oleviin uriin (a) ja kierrä myötäpäivään (b) kunnes ilmahajotin lukittuu paikalleen. Poistaaksesi ilmahajottimen, käännä vastapäivään ja vedä se irti hiustenkuivaajasta.

Muotoilu- ja suoristuskampa ⑥: ihanteellinen kiharien hiusten suoristamiseen saadaksesi luonnollisen näköiset suorat hiukset.

Volyymi- ja suoristuskampa ⑦: Saadaksesi tuuheutta hiuksillesi, kohottaaksesi hiuksiasi tyvestä ja saadaksesi suoran tyylikkään lookin.

Muutosoikeus pidätetään.

Kun laite on tullut elinkaarensa päähän, säästä ympäristöä äläkä hävitä sitä kotitalousjätteiden mukana. Hävitä tuote viemällä se Braun-huoltoliikkeeseen tai asianmukaiseen keräyspisteeseen.

Takuu
Tälle tuotteelle myönnämme 2 vuoden takuun ostopäivästä lukien Suomessa voimassa olevien alan takuuehtojen TE90 mukaan. Takuuaikana korvataan veloituksetta kaikki viat, jotka aiheutuvat materiaaliviasta tai valmistusvirheestä. Korvaus tapahtuu harkintamme mukaan korjaamalla, vaihtamalla viallinen osa tai vaihtamalla koko laite uuteen. Takuu on voimassa kaikkialla maailmassa sillä edellytyksellä, että laitetta myydään ko. maassa Braunin tai virallisen maahantuojan toimesta.

Takuun piiriin eivät kuulu seuraavat viat: viat, jotka johtuvat virheellisestä käytöstä, normaalista kulumisesta tai viat, jolla on vähäinen merkitys laitteen arvoon tai toimintaan. Takuun voimassaolo lakkaa, jos laitetta korjataan muualla kuin valtuutetussa Braun-huoltoliikkeessä tai jos laitteessa käytetään muita kuin alkuperäisiä varaosia.

Lisätietoa takuuseen liittyvistä asioista saa asiakaspalvelukeskuksestamme numerosta 020-377 877.

Polski

Nasze produkty zostały zaprojektowane tak, aby zaspokoić Państwa najwyższe oczekiwania dotyczące jakości, funkcjonalności oraz wzornictwa. Mamy nadzieję, że będziecie Państwo zadowoleni z użytkowania produktów firmy Braun.

Prosimy o uważne przeczytanie instrukcji w całości przed użyciem tego urządzenia.

Ważne:
- Przed włączeniem urządzenia do kontaktu prosimy sprawdzić czy napięcie w gniazdku jest zgodne z napięciem umieszczonym na tabliczce znamionowej urządzenia.
- Depilatora nie wolno używać w pobliżu wody (np. nad umywalką, w wannie, pod prysznicem). Nie należy dopuszczać do zamoczenia urządzenia.
- Jeśli urządzenie jest użytkowane w łazience, należy je odłączyć od sieci eletrycznej po zakończeniu pracy. Nawet nieużytkowane urządzenie stwarza niebezpieczeństwo porażenia w pobliżu wody.
- Dodatkowe zabezpieczenie stanowi zamontowanie w domowej instalacji elektrycznej prądowego wyłącznika ochronnego ze znamionowym prądem wyłączającym nie większym niż 30 mA. Usługę taką może wykonać uprawniony elektryk.
- Należy zadbać aby nie zasłaniać wlotu i wylotu powietrza podczas pracy suszarki.
  Jeżeli nastąpi przeciążenie – na przykład przy zasłonięciu wlotu lub wylotu powietrza – suszarka wyłaczy się automatycznie, a po kilku minutach, po ostygnieciu, włączy się ponownie. Aby uniknąć niezamierzonego włączenia suszarki, prosimy wyłączyć urządzenie (pozycja włącznika – «O»).
- Sznura sieciowego nie należy owijać wokół suszarki. Okresowo sprawdzać, czy jego izolacja nie jest uszkodzona. Jeśli istnieją jakiekolwiek uszkodzenia, powinny być one naprawione przez autoryzowany zakład serwisowy Braun. Naprawy, wykonane na własną rękę mogą grozić porażeniem prądem elektrycznym.
- Urządzenie to nie może być używane przez dzieci lub osoby fizycznie lub umysłowo upośledzone, jeśli nie znajdują się one pod nadzorem osoby odpowiedzialnej za ich bezpieczeństwo. Zalecamy przechowywać urządzenie w miejscu niedostępnym dla dzieci. Dzieci powinny być nadzorowane podczas używania urządzenia w celu zapewnienia odpowiedniego bezpieczeństwa.

Opis produktu:
① Włącznik
② Lampka jonizatora
③ Przycisk chłodnego nawiewu
④ Filtr ochronny
⑤ Koncentrator powietrza
⑥ Nasadka modelująca i prostująca
⑦ Nasadka zwiększająca objętość i prostująca

Przełącznik ①
Dwa ustawienia siły nadmuchu i trzy ustawienia temperatury pozwalają Ci dostosować swoją suszarkę do swoich potrzeb, aby zapewnić sobie szybkie i skuteczne, ale i delikatne suszenie.

	Siła nadmuchu	Temperatura	
II	wysoka	wysoka	III
I	niska	średnia	II
O	nadmuch wyłączony	niska	I

Ion technologia
Technologia ion wytwarza jony, które otaczają każdy włos. W ten sposób jony redukują efekt naelektryzowanych włosów odsłaniając naturalne piękno i połysk.

- Gdy suszarka jest włączona, lampka funkcji jonizującej ② świeci się, informując, że wytwarzane sąjony.
- Aby uzyskać optymalne rezultaty jonizacji używaj suszarki bez przystawek.
- Efekt jonizacji jest mniej widoczny w bardzo wilgotnym pomieszczeniu.

Idealna stylizacja dzięki technologii ion
Jeśli wykorzystujesz do suszenia włosów suszarkę wraz z przystawkami, końcową stylizację włosów wykonaj bez przystawek. Zapewni to maksymalny przepływ jonów, co da efekt w postaci gładszej fryzury o naturalnym połysku oraz zdrowszym wyglądzie.

Nawiew zimnego powietrza ③
Aby utrwalić fryzurę chłodnym powietrzem, naciśnij przcisk chłodnego nawiewu.

Filto ochronny ④
Prosimy o regularne czyszczenie filtra suchą szmatką. Przy dużym zanieczyszczeniu można wyjąć filtr i umyć pod bieżącą wodą.

Koncetrator powietrza ⑤
Koncetrator powietrza może być używany podczas stylizacji włosów.

Używanie nasadki (A)
Nałóż nasadkę na suszarkę dopasowując ją do rowków w otworze suszarki (a) i obróć nasadkę w prawo (b) aż do zablokowania. Aby zdjąć nasadkę, obróć ją w lewo i zdejmij z suszarki.

Nasadka modelująca i prostująca ⑥: idealna do prostowania kręconych i falujących włosów – pozwala uzyskać efekt naturalnie prostych włosów.

Nasadka zwiększająca objętość i prostująca ⑦: idealna do zwiększania objętości, unoszenia włosów i modelowania eleganckiego efektu prostych włosów.

Zastrzega się prawo do dokonywania zmian.

Ten symbol oznacza, że zużytego sprzętu nie można wyrzucać łącznie z odpadami socjalnymi. Zużyty produkt należy zostawić w jednym z punktów zbiórki zużytego sprzętu elektrycznego i elektronicznego. Odpowiednie przetworzenie zużytego sprzętu zapobiega potencjalnym negatywnym wpływom na środowisko lub zdrowie ludzi, wynikającym z obecności składników niebezpiecznych w sprzęcie.

Warunki gwarancji
1. Procter & Gamble International Operations SA z siedzibą w Route de St-Georges 47, 1213 Petit Lancy 1 w Szwajcarii, gwarantuje sprawne działanie sprzętu w okresie 24 miesięcy od daty jego wydania Kupującemu. Ujawnione w tym okresie wady będą usuwane bezpłatnie, przez autoryzowany punkt serwisowy, w terminie 14 dni od daty dostarczenia sprzętu do autoryzowanego punktu serwisowego.
2. Kupujący może wysłać sprzęt do naprawy do najbliżej znajdującego się autoryzowanego punktu serwisowego lub skorzystać z pośrednictwa sklepu, w którym dokonał zakupu sprzętu. W takim wypadku termin naprawy ulegnie wydłużeniu o czas niezbędny do dostarczenia i odbioru sprzętu.
3. Kupujący powinien dostarczyć sprzęt w opakowaniu należycie zabezpieczonym przed uszkodzeniem. Uszkodzenia spowodowane niedostatecznym zabezpieczeniem sprzętu nie podlegają naprawom gwarancyjnym. Naprawom gwarancyjnym nie podlegają także inne uszkodzenia powstałe w następstwie okoliczności, za które Gwarant nie ponosi odpowiedzialności, w szczególności zawinione przez Pocztę Polską lub firmy kurierskie.
4. Niniejsza gwarancja jest ważna jedynie z dokumentem zakupu i obowiązuje wyłącznie na terytorium Rzeczypospolitej Polskiej.
5. Okres gwarancji przedłuża się o czas od zgłoszenia wady lub uszkodzenia do naprawy sprzętu i zwrotnego postawienia go do dyspozycji Kupującego.
6. Naprawa gwarancyjna nie obejmuje czynności przewidzianych w instrukcji, do wykonania, których Kupujący zobowiązany jest we własnym zakresie i na własny koszt.
7. Ewentualne oczyszczenie sprzętu dokonywane jest na koszt Kupującego według cennika danego autoryzowanego punktu serwisowego i nie będzie traktowane jako naprawa gwarancyjna, chyba, że oczyszczenie jest niezbędne do usunięcia wady w ramach świadczeń objętych niniejszą gwarancją i nie stanowi czynności, o których mowa w p. 6.

8. Gwarancją nie są objęte:
   a) mechaniczne uszkodzenia sprzętu spowodowane w czasie jego użytkowania lub w czasie dostarczania sprzętu do naprawy;
   b) uszkodzenia i wady wynikłe na skutek:
      – używania sprzętu do celów innych niż osobisty użytek;
      – niewłaściwego lub niezgodnego z instrukcją użytkowania, konserwacji, przechowywania lub instalacji;
      – używania niewłaściwych materiałów eksploatacyjnych;
      – napraw dokonywanych przez nieuprawnione osoby; stwierdzenie faktu takiej naprawy lub samowolnego otwarcia plomb lub innych zabezpieczeń sprzętu powoduje utratę gwarancji;
      – przeróbek, zmian konstrukcyjnych lub używania do napraw nieoryginalnych części zamiennych;
   c) części szklane, żarówki, oświetlenia;
   d) ostrza i folie do golarek oraz materiały eksploatacyjne.
9. Bez nazwy, modelu sprzętu i daty jego zakupu potwierdzonej pieczątką i podpisem sprzedawcy albo paragonu lub faktury zakupu z nazwą i modelem sprzętu, karta gwarancyjna jest nieważna.
10. Niniejsza gwarancja na sprzedany towar konsumpcyjny nie wyłącza, nie ogranicza ani nie zawiesza uprawnień Kupującego wynikających z niezgodności towaru z umową.

Český

Naše výrobky splňují nejvyšší nároky na kvalitu, funkčnost a design. Doufáme, že budete s novým přístrojem Braun plně spokojeni.

Před prvním použitím tohoto přístroje si pečlivě přečtěte celý tento návod k použití.

Důležité

- Vysoušeč připojujte pouze k síti o střídavém napětí (~) a vždy předem zkontrolujte, zda napětí uvedené na vysoušeči odpovídá napětí v zásuvce.
- Toto zařízení se nesmí nikdy používat v těsné blízkosti vody (např. u napuštěného umyvadla, vany nebo ve sprše). Dbejte na to, aby se přístroj nenamočil.
- Když používáte vysoušeč vlasů v koupelně, vždy jej po použití odpojte od sítě. I vypnutý vysoušeč vlasů může být nebezpečný, pokud není vytažena síťová vidlice ze zásuvky.
- Doplňkovou ochranu poskytuje instalace vypínacího ochranného zařízení do bytového rozvodu se jmenovitým vypínacím proudem nižším než 30 mA. Poraďte se s odborným elektrikářem.
- Dbejte na to, aby při zapnutí přístroje nedošlo k zakrytí mřížky nasávacího ani výfukového otvoru. Pokud dojde k zablokování některého z otvorů, vysoušeč se automaticky vypne. Po ochlazení se po několika minutách opět automaticky zapne.
- Síťový přívod neovíjejte kolem přístroje. Pravidelně kontrolujte, zda není síťový přívod opotřebován nebo poškozen, zvláště na místech, kde vstupuje do výrobku nebo síťové vidlice. Máte-li jakékoli pochybnosti o stavu přístroje, obraťte se s žádostí o kontrolu/opravu přístroje na nejbližší autorizovanou opravnu Braun. Výměnu síťového přívodu přístroje smí provádět pouze výrobcem určená opravna. Neodborně provedená oprava může uživatele vystavit značnému nebezpečí. Přístroj je určen výhradně pro domácí použití, při použití jiným způsobem nelze uplatnit záruku!
- Přístoj nesmí používat děti ani osoby se sníženými fyzickými nebo psychickými schopnostmi bez dohledu osoby, která je zodpovědná za jejich bezpečnost. Obecně je doporučeno uchovávat přístroj mimo dosah dětí. Děti by měly být pod dozorem, aby se zajistilo, že nebudou spotřebič používat na hraní.

Popis

① Přepínač
② Iontové světlo
③ Tlačítko pro ochlazovací stupeň
④ Ochranný filtr
⑤ Koncentrační tryska
⑥ Hřeben pro tvarování a narovnání vlasů
⑦ Kartáč pro dosažení objemu a pro narovnání vlasů

Přepínač ①
Dva stupně síly proudění vzduchu a tři stupně teploty vám umožňují nastavit vysoušeč vlasů podle vašich potřeb – pro rychlé a efektivní a zároveň šetrné vysoušení.

	Síla vzduchu	Teplota	
II	vysoká	vysoká	III
I	nízká	střední	II
O	vypnuto	nízká	I

Technologie ion
Technologie ion vytváří bohatý proud iontů, které ošetří každý jednotlivý vlas.
Ionty vlasy zklidňují, eliminují statickou elektřinu a tím snižují jejich rozcuchání.
Tak pomáhají odhalit přirozenou krásu a lesk vašich vlasů.

- Když je vysoušeč vlasů v provozu, iontová kontrolka ② svítí, aby indikovala, če jsou generovány ionty.
- Abyste dosáhli s ionizační funkcí optimálních výsledků, používejte vysoušeč vlasů bez nástavců.
- Účinek iontů je méně patrný při používání v prostředí s vysokou vlhkostí.

Ideální účes, vytvořený pomocí technologie ion
Pokud vysoušíte vlasy s použitím nástavce, dokončete úpravu účesu bez nástavce, aby byl zajištěn maximální proud iontů a ve výsledku hladší, lesklejší a zdravější vzhled vlasů.

Ochlazovací stupeň ③
Chcete-li zafixovat tvar účesu studeným vzduchem, stiskněte tlačítko ochlazovacího stupně.

Ochranný filtrí④
Filtr pravidelně otírejte. Abyste jej důkladně vyčistili, sejměte jej a očistěte pod tekoucí vodou.

Koncentrační tryska ⑤
Trysku použijte pro přesné vytvarování účesu.

Použití nástavců (A)
Nasaďte výstupky po obvodu nástavce do štěrbin otvoru vysoušeče (a) a otočte ve směru hodinových ručiček (b) až uzávěr zapadne na své místo. Nástavec vyjmete tak, že jím otočíte v opačném směru a vytáhnete jej.

Hřeben pro tvarování a narovnání vlasů ⑥: optimální pro narovnávání kudrnatých a vlnitých vlasů a dosažení přirozeně rovného vzhledu.

Kartáč pro dosažení objemu a pro narovnání vlasů ⑦: optimální pro vytvoření objemu, pro zvednutí kořínků od hlavy a dosažení rovného, módního vzhledu.

Deklarovaná hodnota emise hluku tohoto spotřebiče je 81 dB(A), což představuje hladinu A akustického výkonu vzhledem na referenční akustický výkon 1 pW.

Změny jsou vyhrazeny.

Po skončení životnosti neodhazujte prosím tento výrobek do běžného domovního odpadu. Můžete jej odevzdat do servisního střediska Braun nebo na příslušném sběrném místě zřízeném dle místních předpisů.

Záruka
Poskytujeme dvojletou záruku na výrobek s platností od data jeho zakoupení. V záruční lhůtě bezplatně odstraníme všechny vady přístroje zapříčiněné chybou materiálu nebo výroby, a to buď formou opravy, nebo výměnou celého přístroje (podle našeho vlastního uvážení). Uvedená záruka je platná v každé zemi, ve které tento přístroj dodává společnost Braun nebo její pověřený distributor.

Záruka se netýká následujících případů: poškození zapříčiněné nesprávným použitím, běžné opotřebování (například plátků holicího strojku nebo pouzdra zastřihávače), jakož i vady, které mají zanedbatelný dosah na hodnotu nebo funkci přístroje. Pokud opravu uskuteční neautorizovaná osoba a nebudou-li použity původní náhradní díly společnosti Braun, platnost záruky bude ukončena.

Pokud v záruční lhůtě požadujete provedení servisní opravy, odevzdejte celý přístroj s potvrzením o nákupu v autorizovaném servisním středisku společnosti Braun nebo jej do střediska zašlete.

Slovenský

Naše výrobky spĺňajú najvyššie nároky na kvalitu, funkčnosť a dizajn. Dúfame, že budete s novým prístrojom Braun plne spokojní.

Pred prvým použitím tohto prístroja si pozorne prečítajte celý návod na použitie.

Dôležité

- Sušič pripájajte iba do elektrickej siete so striedavým napätím (~) a vždy vopred skontrolujte, či napätie uvedené na sušiči zodpovedá napätiu v zásuvke.
- Tento prístroj sa nesmie používať v blízkosti nádob naplnených vodou ako napr. vaňa na kúpanie, sprcha a umývadlo. Dbajte na to, aby sa prístroj nenamočil.
- Keď používate sušič vlasov v kúpelni, vždy ho po použití odpojte od elektrickej siete. Aj vypnutý sušič vlasov môže byť nebezpečný, ak nie je vytiahnutá vidlica sieťovej šnúry zo zásuvky.
- Doplnkovú ochranu poskytuje inštalácia vypínacieho ochranného zariadenia do bytového rozvodu s menovitým vypínacím prúdom nižším ako 30 mA. Poraďte sa s odborným elektrikárom.
- Dbajte na to, aby pri zapnutí prístroja nedošlo k zakrytiu mriežky nasávacieho ani výfukového otvoru. Ak dôjde k zablokovaniu niektorého z otvorov, sušič sa automaticky vypne. Po vychladnutí sa po niekoľkých minútach opäť automaticky zapne.
- Sieťovú šnúru neomotávajte okolo prístroja. Pravidelne kontrolujte, či nie je sieťová šnúra opotrebovaná nebo poškodená, obzvlášť na miestach, kde vstupuje do výrobku alebo vidlice. Ak máte akékoľvek pochybnosti o stave prístroja, obráťte sa so žiadosťou o kontrolu/opravu prístroja na najbližší autorizovaný servis Braun. Výmenu sieťovej šnúry prístroja môže vykonať iba výrobcom určený servis. Neodborne vykonaná oprava môže užívateľa vystaviť značnému nebezpečenstvu.
- Prístroj je určený výhradne pre domáce použitie, pri použití iným spôsobom nie je možné uplatniť záruku!
- Tento prístroj nie je určený pre deti a osoby so zníženými fyzickými a mentálnymi schopnosťami, ak pri jeho používaní nie sú pod dozorom osoby, ktorá je zodpovedná za ich bezpečnosť. Vo všeobecnosti odporúčame, aby ste prístroj uchovávali mimo dosahu detí. Dávajte pozor, aby deti prístroj nepoužívali na hranie.

Popis

① Prepínač
② Iónové svetlo
③ Tlačidlo pre ochladzovací stupeň
④ Ochranný filter
⑤ Koncentračná tryska
⑥ Tvarovací a vyrovnávací hrebeň
⑦ Objemová a vyrovnávacia kefa

Spínač ①
Dva stupne rýchlosti prúdenia vzduchu a tri stupne teploty vám umožňujú nastaviť si sušič podľa vašich predstáv pre rýchle, účinné a zároveň jemné sušenie.

	Prúd vzduchu	Teplota	
II	silný	vysoká	III
I	slabý	stredná	II
O	vypnutý	nízka	I

Technológia ion
Technológia ion produkuje silný prúd iónov, ktoré obalia každý jeden vlas. Ióny vlasy upokojujú, znižujú výskyt rozstrapatených vlasov a statickú elektrinu, aby odhalili krásu a lesk vašich vlasov.

- Keď je sušič vlasov v prevádzke, iónová kontrolka ② svieti, čím indikuje, že sú generované ióny.
- Aby ste dosiahli s ionizačnou funkciou optimálne výsledky, používajte sušič vlasov bez nástavcov.
- Účinok ionizácie je menej zreteľný pri používaní v prostredí s vysokou vlhkosťou.

Optimálna úprava účesu s technológiou ion
Ak sušíte vlasy s použitím nástavca, dokončite úpravu účesu bez nástavca, aby ste dosiahli maximálny tok iónov, čo v konečnom dôsledku znamená hladší, lesklejší a zdravší vzhľad vlasov.

Ochladzovací stupeň ③
Ak chcete zafixovat tvar účesu studeným vzduchom, stlačte tlačidlo ochladzovacieho stupňa.

Ochranný filter ④
Filter pravidelne utierajte. Aby ste filter dôkladne vyčistili, vyberte ho a očistite pod tečúcou vodou.

Koncentračná tryska ⑤
Trysku používajte na presné vytvarovanie účesu.

Používanie nadstavcov (A)
Výčnelky na okraji nadstavca vložte do drážok v otvore sušiča na vlasy (a) a potom nadstavec otočte v smere hodinových ručičiek (b), kým bajonetový uzáver nezapadne na miesto. Nadstavec zložíte tak, že ho otočíte proti smeru hodinových ručičiek a potiahnete.

Tvarovací a vyrovnávací hrebeň ⑥: ideálny na vyrovnávanie kučeravých a vlnitých vlasov pre ich prirodzený rovný vzhľad.

Objemová a vyrovnávacia kefa ⑦: ideálna na vytváranie objemu a moderného hladkého účesu a na zdvihnutie korienkov.

Deklarovaná hodnota emisie hluku tohto spotřebiča je 81 dB(A), čo predstavuje hladinu A akustického výkonu vzhľadom na referenčný akustický výkon 1 pW.

Právo na zmeny vyhradené.

Po skončení životnosti neodhadzujte zariadenie do bežného domového odpadu. Zariadenie odovzdajte do servisného strediska Braun alebo na príslušnom zbernom mieste zriadenom podľa miestnych predpisov a noriem.

Záruka
Poskytujeme dvojročnú záruku na výrobok s platnosťou od dátumu jeho zakúpenia. V záručnej lehote bezplatne odstránime všetky poruchy prístroja zapríčinené chybou materiálu alebo výroby, a to buď formou opravy, alebo výmenou celého prístroja (podľa nášho vlastného uváženia). Uvedená záruka je platná v každom štáte, v ktorom tento prístroj dodáva spoločnosť Braun alebo jej poverený distribútor.

Záruka sa netýka nasledujúcich prípadov: poškodenie zapríčinené nesprávnym použitím, normálne opotrebovanie (napríklad plátkov holiaceho strojčeka alebo puzdra zastrihávača), ako aj poruchy, ktoré majú zanedbateľný účinok na hodnotu alebo funkciu prístroja. Ak opravu uskutoční neautorizovaná osoba a ak sa nepoužijú pôvodné náhradné súčiastky spoločnosti Braun, platnosť záruky bude ukončená.

Ak v záručnej lehote požadujete vykonanie servisnej opravy, odovzdajte celý prístroj s potvrdením o nákupe v autorizovanom servisnom stredisku spoločnosti Braun alebo ho do strediska zašlite.

Hrvatski

Naši su proizvodi dizajnirani tako da zadovoljavaju najviše standarde kvalitete, funkcionalnosti i dizajna.
Nadamo se da ćete i Vi u potpunosti uživati u uporabi svojeg novog Braun aparata.

Prije uporabe detaljno pročitajte sljedeća uputstva.

Važno

- Sušilo za kosu uključujte isključivo u utičnicu za izmjeničnu struju (~), a prije toga provjerite odgovara li napon struje u Vašem domaćinstvu onom koji je naznačen na sušilu.
- Nemojte koristiti aparat za brijanje na mjestima gdje može doći u dodir s vodom (tj. iznad umivaonika, u kadi, tuš kabini itd.).
  Stalno vodite računa o tome da uređaj ne dođe u dodir s vodom.
- Kada sušilo za kosu koristite u kupaonici, uvijek ga isključite iz struje nakon uporabe. Ne zaboravite da čak isključeno sušilo, ukoliko je ostalo uključeno u utičnicu, predstavlja veliku opasnost.
- Za dodatnu zaštitu preporučujemo instaliranje uređaja putem kojega struja u Vašoj kupaonici neće prelaziti 30 mA. Posavjetujte se o tome sa svojim električarem.
- Pripazite da ne blokirate dovod ili izlaz zraka kod uključenog sušila. Blokiranje već jednog od njih dovodi do isključivanja sušila. Nakon par minuta, sušilo će se ohladiti i ponovno automatski uključiti.
- Nemojte omatati kabel oko aparata. Redovito provjeravajte u kakvom je stanju kabel (je li istrošen ili oštećen) pogotovo na kontaktu s aparatom ili utikačem. Ukoliko imalo sumnjate da je oštećen/istrošen, odnesite svoj uređaj na provjeru/popravak u najbliži Braun servisni centar. Kabel se može zamijeniti isključivo kod autoriziranih Braun servisnih centara. Popravak kod nekvalificiranih servisa može dovesti do ozbiljnih opasnosti pri daljnjem korištenju aparata.
- Nije predviđeno da ovaj uređaj koriste djeca ili osobe smanjenih fizičkih ili mentalnih sposobnosti, osim ako ih ne nadgleda osoba odgovorna za njihovu sigurnost. Općenito, preporučujemo da ovaj uređaj držite van dosega djece, a kada ga koriste pripazite da se ne igraju s njime.

Opis

① Prekidač
② Ion-lampica
③ Prekidač za mlaz hladnog zraka
④ Zaštitni filter
⑤ Nastavak za precizno usmjeravanje zraka
⑥ Češalj za oblikovanje i ravnanje
⑦ Četka za volumen i ravnanje

Prekidač ①
Ovo sušilo za kosu nudi mogućnost odabira između dvije jačine strujanja zraka i tri različite temperature te tako možete prilagoditi uređaj svojim potrebama i dobiti brzo i učinkovito te istovremeno nježno sušenje.

	Struja zraka	Temperatura	
II	snažna	visoka	III
I	slaba	srednja	II
O	isključeno	niska	I

Ion tehnologija
Ion tehnologija stvara struju zraka bogatu satenskim ionima koji oblažu svaku pojedinu vlas. Ioni ujednačavaju vašu kosu, iz kose viri manje neposlušnih vlasi, a i statički elektricitet je slabiji. Rezultat je prirodno lijepa i sjajna kosa.

- Kada je fen uključen, ion-lampica ② svijetli i pokazuje da se proizvode ioni.
- Za optimalne rezultate korištenja struje iona, koristite sušilo bez ikakvih nastavaka.
- Učinak iona je manje vidljiv ukoliko se sušilo koristi u okolišu s izrazito visokom vlagom.

Oblikujte kosu na najbolji način sa ion tehnologijom
Ako sušite kosu uz pomoć nekog od nastavaka za aparat, pri završnom oblikovanju frizure skinite nastavak, kako biste omogućili maksimalan protok iona za glatkiji, sjajniji i zdraviji izgled kose.

Mlaz hladnog zraka ③
Kako biste učvrstili oblikovanu frizuru hladnim zrakom, pritisnite prekidač za mlaz hladnog zraka.

Zaštitni filter ④
Redovito čistite filter. Za precizno i potpuno čišćenje, odvojite ga od aparata i isperite pod mlazom tekuće vode.

Nastavak za usmjeravanje zraka ⑤
Za precizno oblikovanje frizure, koriste nastavak za usmjeravanje zraka.

Korištenje nastavaka (A)
Izravnajte izbočenja na rubu nastavka s prorezima na otvoru sušila za kosu (a), pritisnite te okrenite u smjeru kretanja kazaljke na satu dok sjedne na svoje mjesto (čut ćete klik). Nastavak skidate tako da ga okrenete u suprotnom smjeru i povučete.

Češalj za oblikovanje i ravnanje ⑥: savršeno za ravnanje kovrčave i valovite kose za prirodno ravan izgled.

Četka za volumen i ravnanje ⑦: savršena za stvaranje volumena, podizanje korijena i elegantno ravan izgled.

Podloĭno promjenama bez prethodne najave.

Jamstvo
Za ovaj proizvod jamčimo jamstveno razdoblje od 2 godine od dana kupnje. U okviru tog razdoblja besplatno ćemo otkloniti bilo kakvu neispravnost uređaja do koje je došlo zbog zamora materijala ili pogrešaka u radu ili popravkom ili zamjenom uređaja ovisno o procjeni.
Ovo jamstvo vrijedi za svaku zemlju u kojoj ovaj uređaj distribuira Braun ili njegov ovlašteni distributer.

Ovo jamstvo ne pokriva: štetu nastalu zbog nepravilne upotrebe, normalno trošenje materijala (npr. u slučaju trošenja mrežice na uređaju za brijanje), kao i oštećenja koja imaju neosporan utjecaj na vrijednost ili rad uređaja. Jamstvo prestaje vrijediti ako popravke vrše neovlaštene osobe te ako se ne koriste originalni Braunovi dijelovi.

Ako tijekom jamstvenog razdoblja zatrebate servis, donesite ili pošaljite cijeli uređaj zajedno s računom na adresu Braunovog ovlaštenog servisnog centra.
Servisna mjesta:
Poštovani, u koliko niste u mogućnosti riješiti Vaš problem putem priložene servisne mreže, molimo Vas da nazovete broj 091 66 01 777 kako bi dobili daljnje upute.

Singuli d.o.o., 10000, Zagreb, Primorska 3, ✆ 01 37 72 644, 01 66 01 777
Elektromehaničarski obrt „Marković“, 42000, Varaždin, K.Filića 9, ✆ 042 21 05 88
Elektromehaničarski obrt „Marković“, 42240, Ivanec, Mirka Maleza 39, ✆ 042 78 42 99
ELMIN vl. Božidar Jakupanec, 48350, đurđevac, Ruđera Boškovića 20, ✆ 048 81 33 65
Obrt za trgovinu i servis „Ježić color servis“ vl. Alen Jurić, 43000, Bjelovar, Petra Zrinskog 13, ✆ 043 24 35 00
TI-SAN d.o.o., 33000, Virovitica, Strossmayerova 9, ✆ 033 80 04 00
G-SERVIS d.o.o., 33520, Slatina, Grigora Viteza 2, ✆ 033 55 25 29
Kumex d.o.o., 31000, Osijek, Prolaz J.Leovića 5, ✆ 031 37 34 44
Konikom d.o.o., 31000, Osijek, Jablanova 43, ✆ 031 49 48 85
RTV servis vl. Mijo Kalaica, 34310, Pleternica, A.M.Relković 6, ✆ 034 25 20 00
Sorić elektronika, 44000, Sisak, A.Stračevića 35, ✆ 044 54 91 17
E.E.K.A., 51000, Rijeka, Baštijanova 36, ✆ 051 22 84 01
Čulig d.o.o., 47000, Karlovac, Banija 2, ✆ 047 41 59 55
Tehno - Jelčić, vl. Josip Jelčić, 22000, šibenik, 8. DAL. UDAR. BRIGADE 71, ✆ 022 34 02 29
ALTA d.o.o., 23000, ZADAR, Vukovarska 3c, ✆ 023 32 76 66
Merc & Dujmović, 21000, SPLIT, Alojza Stepinca 6, ✆ 021 53 77 80

Slovenski

Naši izdelki so zasnovani tako, da ustrezajo najvišjim standardom kakovosti, funkcionalnosti in oblike. Želimo vam, da bi svoj novi sušilnik Braun z veseljem uporabljali.

Pred uporabo natančno preberite navodila.

Pomembno
- Sušilnik za lase priključite v vtičnico z izmeničnim električnim tokom (~). Preverite, da napetost vašega omrežja ustreza napetosti, ki je označena na sušilniku.
- Epilatorja nikoli ne uporabljajte v bližini vode (na primer zraven umivalnika, polnega vode, kadi ali tuša). Pazite, da sušilnik ne pride v stik z vodo.
- Če sušilnik uporabljate v kopalnici, ga po uporabi vedno izključite iz omrežja. Tudi izklopljen sušilnik, ki je priključen na električno omrežje, lahko ogroža vašo varnost.
- Priporočamo vam, da za dodatno zaščito namestite zaščitno stikalo za okvarni tok s sprožilnim tokom, ki ne presega 30 mA.
  O namestitvi stikala se posvetujte z usposobljenim električarjem.
- Ko je sušilnik vklopljen, pazite, da mrežici za dovod in odvod zraka nista prekriti ali kakor koli blokirani. Če je pretok zraka oviran, se bo sušilnik samodejno izklopil. Ko se sušilnik po nekaj minutah ohladi, se ponovno samodejno vklopi.
- Priključne vrvice ne ovijajte okoli naprave. Redno jo pregledujte in bodite pozorni na znake obrabljenosti ali okvar, posebno na mestih priključitve na napravo ali na omrežje. Če niste prepričani glede brezhibnosti priključne vrvice, napravo odnesite na najbližji Braunov servis, da jo pregledajo oziroma odpravijo napako. Priključno vrvico vam lahko zamenjajo le na pooblaščenem Braunovem servisnem centru. Popravilo, ki ga izvede nepooblaščena oseba, lahko ogrozi varnost uporabnika.
- Ta naprava ni namenjena, da bi jo uporabljali otroci ali osebe z zmanjšano fizično in umsko sposobnostjo, razen pod nadzorom osebe odgovorne za njihovo varnost. Priporočamo vam, da napravo hranite izven dosega otrok oziroma zagotovite, da se otroci ne igrajo z njo.

Opis
① Stikalo
② Lučka ionskega delovanja
③ Tipka za tok hladnega zraka
④ Zaščitni filter
⑤ Koncentrator
⑥ Glavnik za oblikovanje pričeske in ravnanje las
⑦ Krtača za povečanje volumna in ravnanje las

Stikalo ①
Dve nastavitvi hitrosti toka zraka in tri nastavitve temperature omogočajo prilagoditev individualni uporabi – za hitro in učinkovito, vendar nežno sušenje las.

	Hitrost toka zraka	Temperatura	
II	visoka	visoka	III
I	nizka	srednja	II
O	izklop	nizka	I

Tehnologija ion
Tehnologija ion ustvari bogat tok ionov, ki objamejo vsak posamezen las.
Ioni lase pomirijo (poležejo), zmanjšujejo štrlenje in statično elektriko ter tako razodenejo naravno lepoto in sijaj vaših las.

- Kadar sušilnik deluje, lučka ionskega delovanja ② sveti, kar pomeni, da se tvorijo ioni.
- Za optimalni učinek nege z ioni lase posušite brez nastavkov.
- V zelo vlažnem okolju se zmanjša učinek nege z ioni.

Optimalno oblikovanje pričeske z tehnologijo ion
Če pri sušenju uporabljate nastavek, na koncu lase oblikujte brez nastavka, da zagotovite maksimalno količino ionov. Vaši lasje bodo tako bolj voljni, sijoči in zdravega videza.

Tok hladnega zraka ③
Za utrjevanje pričeske s tokom hladnega zraka pritisnite tipko.

Filter z dolgo življenjsko dobo ④
Po uporabi filter obrišite. Za temeljito čiščenje ga odstranite iz naprave in umijte pod tekočo vodo.

Koncentrator ⑤
Za natančno oblikovanje pričeske uporabite koncentrator.

Uporaba nastavkov (A)
Zareze na robu nastavka poravnajte z režami v odprtini sušilnika (a) in nastavek zasukajte v smeri urinega kazalca (b), dokler se ne zaskoči. Če želite nastavek odstraniti, ga zasukajte v nasprotni smeri urinega kazalca in povlecite stran.

Glavnik za oblikovanje pričeske in ravnanje las ⑥: idealen za ravnanje skodranih in valovitih las – za urejen videz naravno ravnih las.

Krtača za povečanje volumna in ravnanje las ⑦: idealen pripomoček za povečanje volumna, za privzdignjeno pričesko in moderen videz ravnih las.

Pridružujemo si pravico do sprememb.

Odslužene naprave ne smete odvreči skupaj z gospodinjskimi odpadki. Odnesite jo v Braunov servisni center ali na ustrezno zbirno mesto v skladu z veljavnimi predpisi.

Garancijski list
Za izdelek velja dveletna garancija, ki začne veljati z datumom izročitve blaga. Proizvajalec jamči, da bo izdelek deloval v garancijskem roku ob pravilni uporabi v skladu z njegovim namenom in priloženimi navodili. V garancijski dobi bomo brezplačno odpravili vse okvare izdelka, ki so posledica napak v materialu ali izdelavi, tako da vam bomo izdelek po naši presoji popravili ali v celoti zamenjali.
če pooblaščeni servis vašega izdelka ne popravi v 45 dneh, imate pravico zahtevati nov izdelek. Za sprejem v reklamacijo se šteje dan, ko je izdelek sprejet v pooblaščeni servis ali v trgovino, kjer ste izdelek kupili.
čas zagotavljanja servisa, vzdrževanja, nadomestnih delov in priklopnih aparatov je 3 leta po preteku garancijskega roka.
Popravila na domu zaradi zahtevnosti in neprenosljivosti sodobne servisne opreme in razpoložljivosti rezervnih delov niso mogoča.
Garancija velja na območju Republike Slovenije, pa tudi v vseh državah, kjer izdelek dobavlja podjetje Braun ali njegov pooblaščeni distributer.
Garancija ne izključuje pravic potrošnika, ki izhajajo iz odgovornosti prodajalca za napake na blagu.
Garancija ne velja:
– Za okvare, ki so posledica nepravilne uporabe, normalne obrabe ali rabe oziroma napake, ki imajo zanemarljiv učinek na vrednost in delovanje izdelka.
– Ob vsakem posegu nepooblaščene osebe ali kakršnekoli druge predelave izdelka in če pri popravilu niso uporabljeni originalni Braunovi rezervni deli.

Za popravilo v garancijski dobi celotno napravo skupaj z računom in/ali izpolnjenim garancijskim listom odnesite ali pošljite na pooblaščeni servisni center Braun:
Jože Ježek
Cesta 24. junija 21
1231 črnuče – Ljubljana
Tel. št.: +386 1 561 66 30
E-mail: jezektrg.servis@siol.net
Za dodatne informacije smo vam na voljo na brezplačni telefonski številki 080 2822.

Magyar

Termékeinket a legmagasabb minőségi, funkcionalitás és design elvárások kielégítésére tervezték. Reméljük, örömét leli új Braun készülékében.

Használat előtt kérjük figyelmesen olvassa el a használati utasítást.

Fontos

- A hajszáritót kizárólag váltóáramra szabad csatlkoztatni. Üzembehelyezés előtt kérjük ellenőrizze, hogy a hálózati feszültség megfelel-e a hajszáritón feltüntetett, előirt értének.
- A készüléket sohasem szabad víz közelében használni (például vízzel teli kád, mosdó).
  Az elektromos hajszáritót tilos a fürdőkádban, vagy.
- Amennyiben a készüléket fürdőszobában használja, használat után minden esteben húzza ki a csatlakozóaljzatból. A kikapcsolt, de még a hálózatra csatlakoztatott készülék is veszélyt jelenthet.
- Kiegészítő védelemként javasoljuk egy RCD hibaáram-védőkapcsoló beépítését a fürdőszobai áramkörbe, egy max. 30 mA korlátozó kioldóáramra. Ezzel kapcsolatban forduljon villanyszerelő szakemberhez.
- Ügyeljen arra, hogy a levegő beáramlását semmi ne akadályozza, az áramoltatónyílást haj, vagy más szennyeződés ne tömje el. Ha ez a nyílás eltömődne a hajszáritó automatikusan kikapcsol, majd néhány perc múlva – ha kellőképpen lehűlt – automatikusan újra bekapcsol.
- A vezetéket ne tekerje a készülék köré! Időnként ellenőrizze a vezetéket, nincs-e rajta sérülés. A csatlakozóvezeték javitását, cseréjét csak a gyártó által megnevezett szerviz végezheti, mivel ahhoz speciális szerszám szükséges. A nem hozzáértő javitás rendkivüli veszélyekkel járhat a felhasználóra nézve.
- A készüléket mozgássérültek, szellemi vagy értelmi fogyatékosságban szenvedő gyermekek vagy személyek, – kizárólag a biztonságukért felelős felügyelet mellett használják! Javasoljuk, hogy a terméket gyermekektől elzárva tartsa! Általában javasoljuk, hogy a készüléket tartsa gyermekek által nem hozzáférhető helyen!

A készülék leírása

① Kapcsoló
② Ion aktivátor jelzőlámpa
③ Hideg levegő kapcsoló gomb
④ Légszűrő
⑤ Szükítő
⑥ Formázó és kiegyenesítő fésű
⑦ Térfogatnövelő és kiegyenesítő fésű

Kapcsolók ①
A két légfúvó,- és három hőfokozat-szabályozó lehetővé teszi az Ön számára, hogy a gyors és hatékony, vagy épp a kíméletes hajszárítás érdekében hajszárítóját egyénre szabottan beállítsa.

	Légfúvó fokozatok	Hőmérséklet	
II	erős	magas	III
I	gyenge	közepes	II
O	kikapcsolt állapot	alacsony	I

Ion Technológia
A ion Technológia gazdag ion áramlatot állít elő, mely körbeölel minden egyes hajszálat. Az ionok lesimítják a szálakat, csökkentik a göndörséget és az elektromosságot, hogy megmutatkozzon hajának természetes szépsége és ragyogása.

- A működésképtelen készüléket leadhatja a Braun szervízközpontban, illetve a veszélyes hulladékok gyűjtésére kijelölt telepeken.
- Az ionizáló funkció optimális eredményének eléréséhez a hajszárítót feltétek nélkül használja.
- Az ionizálás folyamata kevésbé látványos, amennyiben párás környezetben használja.

Optimális formázás a ion Technológiávall
Amennyiben a szárításhoz bármilyen feltétet használt, fejezze be a frizura elkészítését feltét nélkül, biztosítva az ionok maximális hatékonyságát, hogy az eredmény egyenletesebb, fényesebb és egészségesebb haj legyen.

Hideg levegő kapcsoló ③
A frizura hideg levegővel történő fixálásához nyomja meg a hideg levegő kapcsoló gombot.

Légszűrő ④
A filtert rendszeresen tisztítsa meg. Az alapos tisztításhoz vegye ki a filtert és folyóvíz alatt mossa át.

Szükítő ⑤
A frizura pontosabb formázásához használja a szűkítő feltétet.

A feltét használata (A)
A feltét karimáján lévő kiálló kapcsolódó részeket illessze a hajszárító nyitott végén lévő megfelelő bemélyedésekbe (a), majd az óra járásával megegyezően fordítsa el (b), míg a bajonettzár a helyére nem kattan. A feltét levételéhez fordítsa el az ellentétes irányba, és húzza le azt.

Formázó és kiegyenesítő fésű ⑥: ideális a göndör és hullámos haj kiegyenesítéséhez a természetes, egyenes frizurához.

Térfogatnövelő és kiegyenesítő fésű ⑦: ideális hajtömegnöveléshez, a gyökerektől való megemeléshez és a sima elegáns formához.

A változtatás jogát fenntartjuk.

A környezetszennyezés elkerülése érdekében arra kérjük, hogy a készülék hasznos élettartalma végén ne dobja azt a háztartási szemétbe. A működésképtelen készüléket leadhatja a Braun szervizközpontban, vagy az országa szabályainak megfelelő módon dobja a hulladékgyűjtőbe.

Garancia
A vásárlás napjától számított 2 évig tartó garanciát biztosítunk a termékre. A garancia-időszakon belül minden anyag- és kivitelezési hibát díjmentesen helyrehozunk, belátásunk szerint vagy javítva, vagy cserélve a készüléket. Ez a garancia minden olyan országra kiterjed, ahol a készülék a Braun vagy annak kijelölt viszonteladója forgalmazásában kapható.

A garancia nem fedi a következőket: nem rendeltetésszerű használat miatt bekövetkező károsodás; kopás és elhasználódás (pl. a borotva szita- és vágókazettája); illetve a készülék értéke és működése szempontjából elhanyagolható jellegű hibák. A garancia érvényét veszti, ha a javítást erre nem jogosult személy végzi, és ha nem Braun alkatrészeket használnak.

A garancia-időszakon belüli javításhoz adja le vagy küldje el a teljes készüléket a vásárláskor kapott számlával együtt valamely hivatalos Braun Ügyfélszolgálati Szervizközpontnak vagy a vásárlás helyén.

Türkçe

Cihazınızı kullanmandan önce lou kullanım kılavozunu dikkallice ve eksiksiz okuyunuz.

Önemli
- Saç kurutma makinanızı alternativ akımlı bir elektrik prizine takınız ve kullanmandan önce şebeke cereyan geniliminin cihazın altında yazan voltaja uygunluğunu kontrol ediniz.
- Bu cihaz asla su ile temas edebileceği yerlerde kullanılmamalıdır (örneğin lavabo, küvet, duş vb.). Cihazınızın su ile temas etmesini önleyiniz.
- Cihazınızın sürekli olarak banyoda bulunduruyorsanız her kullanımdan sonra mutlaka fişini elektrik prizinden cekiniz. Fişi çekilmemiş bir makine, kapalı konumda olsa bile tehlikelidir.
- Ek bir koruma sağlamak için, bir elektrikçiye danışarak, banyonuzun elektrik devresine 30mA'i aşmayan ek bir akim aygıtı bağlatmanızı öneriyoruz.
- Cihazınız çalişir konumda iken iç ve diş hava ızgaraların önlerinin kapanmamasına dikkat ediniz. Izgaralardan herhangi birisinin önünün kapanması halinde saç kurutma makinenızın sigortası devreye girecek ve makine otomatik olarak kapanacaktır. Biraç dakika soğuduktan sonra ise yeniden çalışmaya başlayacaktır.
- Elektrik kablosunu cihazınızın gövdesine sarmayınız. Kabloyu, hasar ve yipranmaya karşı, özellikle fişe ve gövdeye giriş kısımlarina dikkat ederek düzenli olarak kontrol ediniz. Cihazınızı bakim veya onarim için mutlaka Braun yetkili servis istasyonlarına götürünüz. Cihazın elektrik kablosu sadece yetkili Braun servislerince değiştirilmelidir. Eksik ya da kalitesiz olarak yapilan onarım kazalara ve kullanıcının yaralanmasına sebep olabilir.
- Bu aygıt sorumlu bir kişinin gözetiminde olmaksızın çocukların ve fiziksel yada ruhsal engelli kişilerin kullanmasına uygun değildir. Aygıtınızı çocukların ulaşabileceği yerlerden uzak tutmanızı öneririz. Çocukların cihazla oynamasını engellemek için gözetim altında tutunuz.

Tanımlar
① Açma/kapama düğmesi
② İyon ışığı
③ Soğuk şok düğmesi
④ Koruyucu filtre
⑤ Hava yoğunlaştırıcı
⑥ Şekillendirme ve düzleştirme tarağı
⑦ Hacim veren ve düzleştiren fırça

Isı / Akım hızı butonları ①
2 hava akımı ve 3 ısı ayarı sayesinde kiµisel ihtiyaçlarınıza en uygun µekilde makinenizi kullanabilirsiniz.

	Hava akımı	Sıcaklık	
II	yüksek	yüksek	III
I	düµük	orta	II
O	kapalı	düµük	I

Ion teknolojisi
Ion teknolojisi, saçınızın her telini saran zengin bir iyon akımı üretir.
Iyonlar saçı rahatlatır, statik elektriklenmeyi önler ve saçlarınızın doğal parlaklığı ve güzelliğine kavuşmasını sağlar.

- Saç kurutma makinesi çalışır durumdayken, iyon ışığı ② yanarak iyonların üretilmeye başlandığını gösterir.
- Iyonlaşma fonksiyonundan maksimum yarar sağlamak için kurutma makinenizi ataçmansız kullanın.
- Iyonların etkisi yüksek nemli ortamda daha az görülür.

Ion teknolojisi ile mükemmel şekillendirme
Eğer saçlarınızı ataçmanla kurutuyorsanız, şekillendirmeyi ataçmansız bitirin. Bu, maksimum iyon akışını sağladığı gibi saçlarınızın daha yumuşak, parlak ve sağlıklı görünmesini sağlar.

Soğuk şok ③
Saçlarınıza verdiğiniz şekli kalıcı hale getirmek için, soğuk şok düğmesine basınız.

Uzun ömürli filtre ④
Filtreyi düzenli olarak silerek temizleyiniz. Daha iyi bir temizlik için filtreyi çıkarıp akan suyun altında yıkayınız.

Hava yoğunlaştırıcı ⑤
Kusursuz bir şekil elde etmek için hava yoğunlaştırıcıyı kullanınız.

Ataçmanların kullanılması (A)
Ataçman gövdesi üzerindeki çıkıntı noktalarını saç kurutucunun hava çıkış kanalı kenarındaki yuvalara denk gelecek şekilde yerleştirdikten sonra (a), saat yönünde çevirerek kilitlenmesini sağlayın (b).
Ataçmanı yerinden çıkartmak için zıt yönde çevirin ve çekin.

Şekillendirme ve düzleştirme tarağı ⑥: kıvırcık ve dalgalı saçlarınıza doğal düz bir görüntü kazandırabilmek için idealdir.

Hacim veren ve düzleştiren fırça ⑦: saçlarınıza diplerinden itibaren hacim kazandırmak ve düz bir görünüm vermek için idealdir.

Bildirim yapılmadan değiştirilebilir.

EEE STANDARTLARINA UYGUNDUR

Bakanlıkça tespit ve ilan edilen kullanım ömrü 7 yıldır.

Üretici firma ve CE işareti uygunluk değerlendirme kuruluşu:
Braun GmbH
Frankfurter Straße 145
61476 Kronberg / Germany
☎ (49) 6173 30 0
Fax (49) 6173 30 28 75

Procter & Gamble Satış ve Dağıtım Ltd. Şti.
İçerenköy Mah. Serin Sok. Kosifler İş Merkezi
No:3 A 34752 Ataşehir, İstanbul

P&G Tüketici Hizmetleri
0 800 261 63 65,
trconsumers@custhelp.com

Română (RO/MD)

Produsele companiei Braun sunt realizate pentru a răspunde celor mai exigente cerinţe de calitate, funcţionalitate şi design. Vă felicităm pentru alegerea făcută în cumpărarea noului aparat şi sperăm să fiţi mulţumiţi întrebuinţându-l.

Citiţi cu atenţie instrucţiunile, înainte de a folosi aparatul.

IMPORTANT

- Folosiţi doar o priză de curent alternativ pentru uscătorulde păr şi asiguraţi-vă că voltajul din casa dvs. corespunde cu acela marcat pe carcasa uscătorului.
- Acest aparat nu trebuie utilizat niciodată lângă apă (ex: cadă, duş)! Aveţi grijă să nu udaţi uscătorul.
- Când folosiţi uscătorul în baie, scoateţi-l din priză după ce îl folosiţi. Chiar şi un uscător aflat pe poziţia închis (off), poate prezenta un pericol dacă nu-l scoateţi din priză.
- Pentru o protejare mai bună a aparatului împotriva fluctuaţiilor de curent vă recomandăm instalarea un stabilizator de curent (RCD), cu o putere reziduală care să nu depăşească 30 mA în circuitul electric din baie. Cereţi sfatul unui profesionist.
- Aveţi grijă să nu blocaţi canalul de aerisire, sau cel de alimentare când uscătorul de păr este pornit. în acest caz, uscătorul se va opri automat, iar după câteva minute de răcire va porni din nou automat.
- Nu înfăşuraţi cordonul de alimentare în jurul aparatului. Verificaţi periodic acest cordon să nu fie deteriorat, în special la cele două capete: al ştecherului şi al alimentării aparatului. Verificarea şi eventuala înlocuire a cordonului trebuie efectuată la un service autorizat Braun. Reparaţia necalificată poate cauza accidente sau daune utilizatorului.
- Acest produs nu trebuie folosit de copii sau persoane cu capacităţi fizice sau mentale reduse, fără supravegherea unei persoane responsabile de siguranţa acestora! în general, vă recomandăm să nu lăsaţi aparatul la îndemâna copiilor. Copii ar trebui supravegheaţi pentru a vă asigura că nu se joacă cu aparatul.

Descriere

① Comutator
② Activator de ioni
③ Buton pentru curent de aer rece
④ Filtru de protecţie
⑤ Dispozitiv care concentrează aerul
⑥ Accesoriu pentru aranjat şi îndreptat
⑦ Accesoriu pentru volum şi îndreptat

Setările comutatorului ①

Cu ajutorul a două aplicaţii ale fluxului de aer şi a celor trei setări de temperetură, puteţi personaliza uscătorul de păr pentru un coafat rapid, eficient, dar în acelaşi timp şi blând.

	Flux de aer	Temperatura	
II	curent de aer puternic	ridicată	III
I	ventilaţie moderată	medie	II
O	oprit	scăzută	I

Tehnologia „satin ion“

Tehnologia „satin ion“ produce un flux de ioni care învăluie fiecare fir de păr. Ionii îmblânzesc buclele rebele, conferind părului o frumuseţe şi o strălucire naturală.

- Atunci când uscătorul de păr este pornit, se aprinde un led ② care indică generarea ionilor.
- Pentru rezultate optime, utilizaţi uscătorul de păr fără accesorii.
- Efectul ionilor este mai puţin vizibil într-un mediu cu umiditate crescută.

Aranjarea optimă utilizând tehnologia „satin ion“

Dacă vă uscaţi părul utilizând un accesoriu, la finalul procesului de coafare îndepărtaţi accesoriul, pentru a asigura un flux maxim de ioni si pentru a obţine un păr cu aspect strălucitor şi sănătos.

Butonul pentru curent de aer rece ③

Pentru a fixa coafura, apăsaţi pe acest buton.

Filtrul de protecţie ④

Păstraţi filtrul curat.
Pentru curăţare, scoateţi filtrul şi curăţaţi-l sub jet de apă.

Dispozitiv care concentrează aerul ⑤

Pentru o coafură cu forme precise, folosiţi dispozitivul care concentrează aerul.

Utilizarea accesoriilor (A)

Aliniaţi dinţii de pe marginea accesoriului cu canalele situate în deschizătura uscătorului de păr (a), apoi răsuciţi în sensul acelor de ceasornic (b) până când se blochează în poziţia fixă. Pentru a înlătura accesoriul, răsuciţi în direcţia opusă şi trageţi către exterior.

Accesoriu pentru aranjat şi îndreptat ⑥:

Ideal pentru îndreptatul părului cu onduleuri medii şi mari pentru un aspect drept, natural.

Accesoriu pentru volum şi îndreptat ⑦:

Ideal pentru a crea volum şi pentru un aspect drept, stilizat.

Instrucţiunile se pot schimba fără o notificare prealabilă.

în scopul protejării mediului înconjurător, vă rugăm să nu aruncaţi produsul, la sfârşitul duratei de folosinţă, împreună cu resturile menajere. Acesta poate fi depus la centrele specializate din ţara în care locuiţi.

Garanţie
Acordăm o garanţie de 2 ani pentru acest produs, de la data achiziţionării. Durata medie de utilizare: 5 ani, cu condiţia respectării instrucţiunilor de utilizare si efectuării intervenţiilor tehnice numai de către personalul service autorizat.
În perioada de garanţie vom remedia gratuit neconformităţile aparatului, prin repararea sau înlocuirea produsului, după caz. Această garanţie este valabilă în orice ţara în care acest aparat este furnizat de către compania Braun sau de către distribuitorul desemnat al acesteia. Repararea sau înlocuirea produselor se va efectua în cadrul unei perioade rezonabile de timp (maxim 15 zile de la data aducerii la cunoştinţă a neconformităţii).
Prezenta garanţie nu acoperă: defectele datorate utilizării necorespunzatoare, uzurii normale (de ex: ale sitei aparatului sau ale blocului de taiere), precum si defectele care au un efect neglijabil asupra valorii sau funcţionării aparatului. Garanţia devine nulă dacă se efectuează reparaţii de către persoane neautorizate şi dacă nu se utilizează componente originale Braun.
Pentru a beneficia de service în perioada de garanţie, prezentaţi produsul împreună cu factura (bonul/ chitanţa de cumpărare) la una dintre unităţile service agreate.

PUNCT CENTRAL DE SERVICE BRAUN
Şos. Viilor, Nr.14, Corp Clădire C2, Etaj 2, Biroul nr.3, Sector 5, Bucureti (acces din Str. Năsăud)
Tel: 021–224.00.47
Mobil: 0722.541.548
E-mail: service.braun@interbrands.ro

Ελληνικά

Τα προϊόντα μας έχουν κατασκευαστεί έτσι ώστε να ανταποκρίνονται στις υψηλότερες προδιαγραφές ποιότητας, λειτουργικότητας και σχεδιασμού. Ελπίζουμε ότι θα απολαύσετε πλήρως τη νέα σας συσκευή Braun.
Πριν χρησιμοποιήσετε τη συσκευή για πρώτη φορά, διαβάστε όλες τις οδηγίες προσεκτικά.

Σημαντικό

- Χρησιμοποιείστε τη συσκευή μόνο σε εναλλασσόμενο ρεύμα (~) και βεβαιωθείτε ότι το βολτάζ του ρεύματος που γράφει η πλακέτα της συσκευής σας είναι ίδιο με αυτό της ηλεκτρικής εγκατάστασης τους σπιτιού σας.
- Η συσκευή αυτή δεν θα πρέπει ποτέ να χρησιμοποιηθεί κοντά ή πάνω από νερό (π.χ. νιπτήρα, μπανιέρα ή ντους). Μην αφήσετε τη συσκευή σας να βραχεί.
- Να βγάζετε πάντα τη συσκευή από την πρίζα μετά από τη χρήση. Ακόμα και όταν η συσκευή είναι κλειστή είναι επικίνδυνο να βρίσκεται κοντά στο νερό.
- Για επιπλέον προστασία, σας συνιστούμε να τοποθετήσετε στην ηλεκτρολογική κατάσταση του σπιτιού ειδικό διακόπτη ασφάλειας (RCD 30 mA). Συμβουλευτείτε τον τεχνικό που θα κάνει την εγκατάσταση.
- Προσέχετε να μη φράσσεται το πλέγμα εισόδου και εξαγωγής αέρα όταν ο στεγνωτήρας είναι σε λειτουργία. Εάν φράξει οποιοδήποτε πλέγμα η λειτουργία του στεγνωτήρα θα διακοπεί αυτόματα. Αφού κρυώσει για λίγα λεπτά, θα τεθεί πάλι αυτόματα σε λειτουργία.
- Μην τυλίγετε το καλώδιο γύρω από τη συσκευή. Να το ελέγχετε τακτικά για φθορά ή βλάβη, ιδιαίτερα στο σημείο όπου μπαίνει στη συσκευή και στην πρίζα. Εάν έχετε οποιαδήποτε αμφιβολία για την κατάστασή του, πηγαίνετε τη συσκευή στο πλησιέστερο Κατάστημα Σέρβις της Braun για έλεγχο/πισκευή. Το καλώδιο της συσκευής μπορεί να αντικατασταθεί μόνο από ένα εξουσιοδοτημένο Κατάστημα Σέρβις της Braun. Μια επισκευή που δεν έχει γίνει από ειδικό τεχνικό, μπορεί να κάνει τη συσκευή εξαιρετικά επικίνδυνη για τον χρήστη.
- Αυτή η συσκευή δεν προορίζεται για χρήση από παιδιά ή άτομα με μειωμένες σωματικές ή διανοητικές ικανότητες, εκτός και αν επιτηρούνται από άτομα υπεύθυνα για την ασφάλειά τους. Γενικά, συνιστούμε να κρατάτε την συσκευή μακριά από παιδιά. Τα παιδιά πρέπει να εποπτεύονται για να εξασφαλίζεται ότι δεν παίζουν με τη συσκευή.

Περιγραφή

① Διακόπτης
② Ενδεικτική λυχνία ιονισμού
③ Κουμπί κρύου αέρα
④ Φίλτρο προστασίας
⑤ Εξάρτημα συγκέντρωσης του αέρα
⑥ Χτένα για φορμάρισμα και ίσιωμα
⑦ Βούρτσα για όγκο και ίσιωμα

Διακόπτης ①

Δύο θέσεις ροής αέρα και τρεις θέσεις ρύθμισης θερμοκρασίας που σας επιτρέπουν να προσαρμόσετε το σεσουάρ στις προσωπικές σας επιλογές για γρήγορο και αποτελεσματικό αλλά συγχρόνως απαλό στέγνωμα.

	Ροή αέρα	Θερμοκρασία	
II	υψηλή	υψηλή	III
I	χαμηλή	μεσαία	II
O	κλειστό	χαμηλή	I

Τεχνολογία Ιόντων

Η Τεχνολογία Ιόντων παράγει μια πλούσια ροή ιόντων που αγκαλιάζουν κάθε τρίχα ξεχωριστά.
Τα ιόντα ηρεμούν τα μαλλιά, μειώνοντας το φριζάρισμα και τον στατικό ηλεκτρισμό, για να αποκαλυφθεί η φυσική ομορφιά και λάμψη τους.

- Όταν το σεσουάρ λειτουργεί, η λυχνία ιονισμού ② ανάβει προς ένδειξη ότι δημιουργούνται ιόντα.
- Για να επιτύχετε καλύτερα αποτελέσματα με τη λειτουργία των ιόντων, χρησιμοποιείστε το σεσουάρ χωρίς τα εξαρτήματα.
- Η επίδραση των ιόντων είναι λιγότερο εμφανής, όταν χρησιμοποιείται σε περιβάλλον με υψηλή υγρασία.

Βέλτιστο στυλ με την Τεχνολογία Ιόντων
Εάν στεγνώνετε τα μαλλιά σας με εξάρτημα, τελειοποιήστε το ψυχρό φύσημα χωρίς το εξάρτημα, επιτυγχάνοντας έτσι μέγιστη ροή ιόντων και ένα πιο απαλό, ζωντανό και υγιές αποτέλεσμα.

Κουμπί κρύου αέρα ③

Για να δώσετε διάρκεια στο χτένισμά σας, πατήστε το κουμπί του κρύου αέρα.

Φίλτρο προστασίας ④

Σε τακτά διαστήματα καθαρίστε το φίλτρο. Για τον τέλειο καθαρισμό του φίλτρου, βγάλτε το και καθαρίστε το κάτω από το νερό της βρύσης.

Εξάρτημα συγκέντρωσης του αέρα ⑤

Τοποθετείστε το για να στεγνώσετε καλύτερα μεμονωμένες τούφες μαλλιών (π.χ. με βούρτσα).

Χρήση των εξαρτημάτων (A)

Ευθυγραμμίστε τις εγκοπές στο χείλος του εξαρτήματος, με τις εγκοπές στο άνοιγμα της συσκευής (a), στη συνέχεια περιστρέψτε δεξιόστροφα (b) έως ότου ασφαλίσει στη θέση του. Για να αφαιρέσετε το εξάρτημα, περιστρέψτε προς την αντίθετη κατεύθυνση και τραβήξτε το.

Χτένα για φορμάρισμα και ίσιωμα ⑥: ιδανική για να ισιώνει τα σγουρά και κυματιστά μαλλιά, για ένα φυσικό αποτέλεσμα.

Βούρτσα για όγκο και ίσιωμα ⑦: ιδανική για να δημιουργεί όγκο, να ανασηκώνει τη ρίζα των τριχών και για ένα κομψό αποτέλεσμα.

Υπόκειται σε τροποποίηση χωρίς προειδοποιηση.

Παρακαλούμε μην πετάξετε τη συσκευή στα οικιακά απορρίμματα όταν φτάσει το τέλος της χρήσιμης ζωής της. Η διάθεσή της μπορεί να πραγματοποιηθεί σε ένα από τα εξουσιοδοτημένα συνεργεία της Βîà"ö ή στα κατάλληλα σημεία συλλογής που παρέχονται στη χώρα σας.

Εγγύηση
Παραχωρούμε δύο χρόνια εγγύηση, στο προϊόν, ξεκινώντας από την ημερομηνία αγοράς.
Μέσα στην περίοδο εγγύησης καλύπτουμε, χωρίς χρέωση, οποιαδήποτε ελάττωμα προερχόμενο από κακή κατασκευή ή κακής ποιότητος υλικό, είτε επισκευάζοντας είτε αντικαθιστώντας ολόκληρη τη συσκευή σύμφωνα με την κρίση μας.
Αυτή η εγγύηση ισχύει σε όλες τις χώρες που πωλούνται τα προϊόντα Braun.

Η εγγύηση δεν καλύπτει: καταστροφή από κακή χρήση, φυσιολογική φθορά ή ελαττώματα λόγω αμέλειας του χρήστη. Η εγγύηση ακυρώνεται αν έχουν γίνει επισκευές από μη εξουσιοδοτημένα άτομα ή δεν έχουν χρησιμοποιηθεί γνήσια ανταλλακτικά Braun.

Καλέστε στο 01–9478700 για να πληροφορηθείτε για το πλησιέστερο Εξουσιοδοτημένο Κατάστημα Σέρβις της Braun.

Русский

Наши изделия разработаны в соответствии с самыми высокими стандартами качества, функциональности и дизайна. Мы надеемся, что Вы будете полностью удовлетворены Вашим новым электроприбором Braun.

Перед тем, как пользоваться электроприбором в первый раз, полностью и внимательно прочитайте Инструкцию по эксплуатации.

Важно

- Фен следует включать только в сеть переменного тока (~), при этом необходимо проверить, соответствует ли напряжение в Вашей сети напряжению, указанному на корпусе фена.
- Этот прибор никогда не должен использоваться вблизи воды (например, наполненной ванны, раковины или душа).
  Электроприбор не должен быть мокрым.
- Всегда, когда Вы не пользуетесь феном, выключайте его из сети. Даже выключенный фен представляет опасность, если находится поблизости с водой.
- Для обеспечения дополнительной защиты можно рекомендовать воспользоваться ограничителем остаточного тока и установить для электрической цепи Вашей ванной комнаты такое значение остаточного рабочего тока, которое не превышало бы 30 мА. Об этом следует посоветоваться со специалистом, который будет осуществлять установку.
- Необходимо быть внимательным и следить за тем, чтобы при включенном фене входная и выходная решетки не оказались заблокированными. В том случае, когда какая-либо решетка окажется заблокированной, произойдет автоматическое выключение фена. После того, как в течение нескольких минут фен охладится, он вновь автоматически включится.
- Сетевой шнур не следует наматывать на электроприбор. Необходимо проводить регулярные проверки сетевого шнура на предмет повреждений. В первую очередь это относится к тому месту, где электрический шнур входит в электроприбор, и у вилки. Если у Вас возникают какие-либо сомнения относительно состояния электроприбора, Вам следует обратиться в ближайший Сервисный Центр фирмы Braun, где может быть произведена проверка или ремонт. Электрический шнур электроприбора может быть заменен только в уполномоченном Сервисном Центре фирмы Braun. Следует иметь в виду, что неквалифицированные ремонтные работы, могут быть причиной крайне серьезной опасности для пользователя.
- Этот прибор не предназначен для использования детьми или другими лицами без помощи и присмотра, если их физические, сенсорные или умственные способности не

позволяют им безопасно его использовать. Устройство должно храниться в недоступных для детей местах. Необходимо контролировать, чтобы дети не использовали данное устройство в качестве игрушки.

Описание

① Переключатель
② Индикатор подачи иоиов
③ Функция холодной сушки
④ Защитный фильтр
⑤ Насадка-концентратор
⑥ Разглаживающая расческа
⑦ Расческа для выпрямления

Переключатель ①

Два скорости воздушного потока и три температурных режима позволяют вам сделать использования фена максимально эффективным.

	Скорость воздушного потока	Температура	
II	высокая	высокая	III
I	низкая	средняя	II
O	выключен	низкая	I

Функция ионизации

Технология ионизации в приборах Braun благодаря плотному потоку ионов, окутывающему каждый волос, снимает с них статические электричество. Волосы становятся послушными, блестящими и сияющими.

- При работе фена загорается индикатор ②, который сигнализирует, что идет процесс генерирования ионов.
- Для получения оптимальных результатов от функции ионизации пользуйтесь феном без насадок.
- Ионы оказывают меньшее воздействие в среде с высоким уровнем влажности.

Отличная укладка благодаря функции ионизации

При сушке волос с помощью насадки закончите укладку без применения насадки для обеспечения максимального потока ионов и приданию волосам большей гладкости, блеска и здорового вида.

Холодный обдув ③

Для того чтобы закрепить прическу, включите ненадолго холодный обдув.

Защитный фильтр ④

Регулярно протирайте фильтр. Для того чтобы тщательно очистить фильтр, отсоедините его и очистите под струей воды.

Насадка-концентратор ⑤

Для более аккуратной укладки пользуйтесь насадкой-концентратором.

Установка насадок (A)

Выровняйте метки на насадке для создания объема вровень меткам на фене, наденьте насадку и зафиксируйте поворотом по часовой стрелке (b) до щелчка. Чтобы высвободить насадку поверните в обратном направлении.

Разглаживающая расческа ⑥: идеальна для выпрямления волнистых и вьющихся волос.

Расческа для выпрямления ⑦: идеальна для создания и фиксирования объема на прямых волосах.

Содержание может быть изменено без предварительного уведомления.

АЯ46

Данное изделие соответствует всем требуемым европейскими российским стандартам безопасности и гигиены.

Фен, тип 3542, 1600 – 1900 Ватт

Изготовлено в Китае для Браун ГмбХ, Германия/Braun GmbH, Frankfurter Strasse 145, 61476, Kronberg, Germany.

RU: Импортер/Служба потребителей: ООО «Проктер энд Гэмбл Дистрибьюторская Компания», Россия, 125171, Москва, Ленинградское шоссе, 16А, стр.2. Тел. 8-800-200-20-20.

BY: Импортер: ООО «Электросервис и Ко», Беларусь, 220012, г. Минск, ул. Чернышевского, 10А, к. 412А3. Сервисный центр: ООО «Катрикс», Беларусь, 220012, г. Минск, ул. Чернышевского, 10А, к.409.

Гарантийные обязательства BRAUN

Для всех изделий мы даем гарантию на два года, начиная с момента приобретения изделия.
В течение гарантийного периода мы бесплатно устраним путем ремонта, замены деталей или замены всего изделия любые заводские дефекты, вызванные недостаточным качеством материалов или сборки.
В случае невозможности ремонта в гарантийный период изделие может быть

заменено на новое или аналогичное в соответствии с законом “О защите прав потребителей”.
Гарантия обретает силу, только если дата покупки подтверждается печатью и подписью дилера (магазина) на последней странице оригинального руководства по эксплуатации BRAUN, которая является гарантийным талоном.
Эта гарантия действительна в *любой* стране, в которую это изделие поставляется BRAUN или назначенным дистрибьютором, и где никакие ограничения по импорту или другие правовые положения не препятствуют предоставлению гарантийного обслуживания.
Гарантия не покрывает повреждения, вызванные неправильным использованием (см. также список ниже) и нормальный износ бритвенных сеток и ножей, дефекты, оказывающие незначительный эффект на качество работы прибора.
Эта гарантия теряет силу, если ремонт производился не уполномоченным на то лицом, и если использованы не оригинальные детали BRAUN.
В случае предъявления рекламации по условиям данной гарантии, передайте изделие целиком вместе с гарантийным талоном в любой из центров сервисного обслуживания BRAUN.
Все другие требования, включая требования возмещения убытков, исключаются, если наша ответственность не установлена в законном порядке.
Рекламации, связанные с коммерческим контрактом с продавцом не попадают под эту гарантию.
В соответствии с законом РФ № 2300-1 от 7.02.1992 г. «О Защите прав потребителей» BRAUN устанавливает срок службы на свои изделия равным двум годам с момента приобретения или с момента производства, если дату продажи установить невозможно.
Изделия BRAUN изготовлены в соответствии с высокими требованиями европейского качества. При бережном использовании и при соблюдении правил по эксплуатации, приобретенное Вами изделие BRAUN, может иметь значительно больший срок службы, чем срок установленный в соответствии с Российским законом.

Случаи, на которые гарантия не распространяется:

– дефекты, вызванные форс-мажорными обстоятельствами;
– использование в профессиональных целях;
– нарушение требований руководства по эксплуатации;
– неправильная установка напряжения питающей сети (если это требуется);
– внесение технических изменений;
– механические повреждения;
– повреждения по вине животных, грызунов и насекомых (в том числе случаи нахождения грызунов и насекомых внутри приборов);
– для приборов, работающих от батареек, – работа с неподходящими или истощенными батарейками, любые повреждения, вызванные истощенными или текущими батарейками (советуем пользоваться только предохраненными от вытекания батарейками);
– для бритв – смятая или порванная сетка.

Внимание! Оригинальный Гарантийный Талон подлежит изъятию при обращении в сервисный центр для гарантийного ремонта. После проведения ремонта Гарантийным Талоном будет являться заполненный оригинал Листа выполнения ремонта со штампом сервисного центра и подписанный потребителем по получении изделия из ремонта. Требуйте проставления даты возврата из ремонта, срок гарантии продлевается на время нахождения изделия в сервисном центре.
В случае возникновения сложностей с выполнением гарантийного или послегарантийного обслуживания просьба сообщать об этом в Информационную Службу Сервиса BRAUN по телефону 8 800 200 20 20 (звонок из России бесплатно).

Українська

Наші вироби розроблені у відповідності до найвищих стандартів якості, функціональності та дизайну. Ми сподіваємося, що Ви будете повною мірою задоволені Вашим новим електроприладом Braun.
Використовувати за призначенням, відповідно до інструкції з есплуатації.
Перед тим, як скористатися електроприладом вперше, повністю і уважно прочитайте Інструкцію по експлуатації.

Важливо

- Електроприлад слід вмикати у мережу перемінного струму лише тоді, коли Ви упевнитеся, що напруга Вашої мережі відповідає тій напрузі, що вказана на фені.
- Цим приладом не можна користуватися поблизу води (наприклад, наповненої ванни, раковини або душу). Електроприлад не повинен бути мокрим.
- Якщо Ви користуєтеся феном у ванній кімнаті, слід завжди після використання вимикати його з мережі електроживлення. Слід мати на увазі, що фен може бути небезпечним, якщо він не вимкнений з мережі.
- Для забезпечення додаткового захисту можна рекомендувати користуватися обмежувачем залишкового струму та встановити для електричного ланцюга Вашої ванної кімнати таке значення залишкового робочого струму, яке не перевищувало б 30 мА. Про це слід порадитися із спеціалістом, який буде виконувати установлення.
- Треба бути уважним та слідкувати за тим, щоб під час роботи фена вхідна та вихідна решітки не виявилися заблокованими. У тому випадку, коли будь-яка з решіток виявиться заблокованою, фен буде автоматично вимкнено. Після того, як за кілька хвилин фен охолоне, він знову автоматично ввімкнеться.
- Шнур живлення не слід намотувати на електроприлад. Необхідно проводити регулярні перевірки шнура живлення для виявлення можливих ушкоджень. В першу чергу це стосується тих місць, де електричний шнур входить в електроприлад та біля вилки. Якщо у Вас виникли будь-які сумніви щодо стану електроприладу, Вам слід звернутися до найближчого Сервісного центру фірми Braun, де фен можуть перевірити та відремонтувати. Електричний шнур електроприладу може бути замінений тільки в уповноваженому Сервісному центрі фірми Braun. Слід мати на увазі, що некваліфіковані ремонтні роботи можуть стати причиною вкрай серйозної небезпеки для користувача.
- Цей прилад не призначений для використання дітьми чи людьми з обмеженими фізичними або розумовими здібностями без нагляду людини, що відповідає за їх безпеку. Загалом, рекомендовано зберігати прилад подалі від дітей. Необхідно контролювати, щоб діти не використовували даний пристрій як іграшку.

Опис

① Перемикач
② Іонне світло
③ Функція холодного сушіння
④ Фільтр тривалого використання
⑤ Насадка-концентратор
⑥ Насадка для придання форми та вирівнювання волосся
⑦ Насадка-гребінець для створення об‘єму та вирівнювання волосся

Перемикач ①

Два рівні потужності повітряного потоку та три рівні температурного режиму дозволяють Вам встановити такий режим роботи фену, який потрібен саме Вам для швидкого та ефективного, але одночасно м’якого сушіння.

	Повітряний потік	Температура	
II	потужний	висока	III
I	слабкий	середня	II
O	вимкнений	низька	I

Технологія Іони

Технологія Іони забезпечує насичений потік іонів, які обіймають кожну волосинку.
Іони заспокоюють волосся, зменшуючи неслухняність та ефект статики, та допомагають відкрити природні красу та блиск Вашого волосся.

- Коли використовується фен, загорається іонне світло ②, щоб вказати на генерацію іонів.
- Для одержання оптимальних результатів від функції іонізації користуйтесь феном без насадок.
- Іони мають менший вплив у середовищі з високим рівнем вологості.

Оптимальний стайлінг із Технологією Іони

При сушінні волосся за допомогою насадки, завершуйте укладку без застосування насадки для забезпечення максимального потоку іонів і надання волоссю більшої гладкості, блиску і здорового вигляду.

Холодний обдув ③

Для того, щоб закріпити зачіску, ввімкніть ненадовго холодний обдув.

Фільтр тривалого використання ④

Регулярно протирайте фільтр. Для того, щоб ретельно очистити фільтр, від’єднайте його і очистіть під струменем води.

Насадка-концентратор ⑤
Для більш акуратної укладки користуйтесь насадкою-концентратором.

Використання насадок (A)
Вставте насічки на обідку насадки в отвори фену (a) та поверніть за годинниковою стрілкою (b), доки штикове кріплення не встане на своє місце. Для того, щоб зняти насадку, поверніть її у протилежному напрямку та зніміть.

Насадка для придання форми та вирівнювання волосся ⑥: ідеальна для вирівнювання кучерявого та хвилястого волосся та досягнення ефекту природного прямого волосся.

Насадка-гребінець для створення об‘єму та вирівнювання волосся ⑦: ідеальна для створення об‘єму, піднімає волосся від коренів, досягається ефект природного прямого, стильного волосся.

Загальні умови зберігання
Вироби фірми Braun рекомендовано зберігати у житловому приміщенні за умов кімнатної температури та нормальної вологості.

Виробник залишає за собою право на внесення змін без попереднього повідомлення.

Обладнання відповідає вимогам Технічного регламенту обмеження використання деяких небезпечних речовин в електричному та електронному обладнанні.

001

Не видаляйте прилад в побутові відходи після закінчення терміну служби. Прилад можна здати в сервісний Центр Braun, або у відповідні центри прийому брухту, що діють у вашій країні.

Фен, Тип 3542, 1600 – 1900 Ватт

Виготовлено в Китаї для Браун ГмбХ.
Braun GmbH, Frankfurter Strasse 145,
61476 Kronberg, Germany.

Адреса в Україні: ТОВ «Проктер енд Гембл Трейдінг Україна», Україна, 04070, м.Київ, вул. Набережно-Хрещатицька, 5/13, корпус літ. А.
Тел. (0-800) 505-000.

Товар використовувати за призначенням, відповідно до інструкції з експлуатації.

Дата виготовлення продукції Braun вказана безпосередньо на виробі (в місці маркування) і складається з трьох цифр: перша цифра є останньою цифрою року виготовлення, інші дві цифри є порядковим номером тижня у році.

Гарантія – 2 роки. У разі необхідності гарантійного чи постгарантійного обслуговування, звертайтеся до головного офісу сервісного центру Braun в Україні:
ПП «І.Б.С.», вул. Глибочицька 53, м. Київ.
Тел. (044) 4286505.

Гарантійні зобов’язання виробника
Для всіх виробів ми даємо гарантію на два роки, починаючи з моменту придбання виробу або з дати його виробництва, у разі відсутності або неналежного оформлення гарантійного талону на виріб.

Протягом гарантійного періоду ми безкоштовно усуваємо шляхом ремонту, заміни деталей або заміни всього виробу будь-які заводські дефекти, викликані недостатньою якістю матеріалів або складання.

У випадку неможливості ремонту в гарантійний період виріб може бути замінений на новий або аналогічний відповідно до Закону про захист прав споживачів.

Гарантія набуває сили лише, якщо дата купівлі підтверджується печаткою та підписом дилера (магазину) на оригінальному гарантійному талоні Braun або на останній сторінці оригінальної інструкції з експлуатації Braun, яка також може бути гарантійним талоном.

Ця гарантія дійсна у будь-якій країні, в яку цей виріб поставляється представником компанії виробника або призначеним дистриб'ютором, та де жодні обмеження з імпорту або інші правові положення не перешкоджають наданню гарантійного обслуговування.

Гарантія на замінені частини закінчується в момент закінчення гарантії на даний виріб.

Гарантія не покриває пошкодження, викликані невірним використанням (див. також перелік нижче) нормальне зношування сіток та ножів для гоління, дефекти, що незначним чином впливають на якість роботи приладу. Ця гарантія втрачає силу, якщо ремонт здійснюється не вповноваженою для цього особою та, якщо використовуються не оригінальні запасні частини виробника.

У випадку пред'явлення рекламації за умовами даної гарантії, передайте виріб у повному комплекті згідно опису в оригінальній інструкції з експлуатації разом з гарантійним талоном у

будь-який сервісний центр, який офіційно вповноважений представником компанії виробника.
Всі інші вимоги, разом з вимогами відшкодування збитків, не дійсні, якщо наша відповідальність не встановлена законним чином.

Випадки, на які не розповсюджується гарантія:

– дефекти, викликані форс-мажорними обставинами;
– використання з професійною метою або з метою отримання прибутку;
– порушення вимог інструкції з експлуатації;
– невірне встановлення напруги мережі живлення (якщо це вимагається);
– здійснення технічних змін;
– механічні пошкодження;
– для приладів, що працюють на батарейках – робота з невідповідними або спрацьованими батарейками, будь-які пошкодження, викликані спрацьованими або підтікаючими батарейками;
– пошкодження з вини тварин, гризунів та комах (в тому числі у випадках знаходження гризунів та комах усередині приладів)
– для бритв – зім'ята або порвана сітка.

Увага! Гарантійний талон підлягає вилученню в разі звернення до сервісного центру з проханням про виконання гарантійного ремонту. Після проведення ремонту гарантійним талоном буде вважатися заповнений оригінал листа виконаного ремонту зі штампом сервісного центру та підписаний споживачем про отримання виробу з ремонту.
Гарантійний термін подовжується на період, який даний виріб знаходився в сервісному центрі в ремонті.
В разі виникнення труднощів з виконанням гарантійного та післягарантійного обслуговування, прохання звертатися до інформаційної служби сервісу представника компанії виробника в Україні.
Телефон гарячої лінії 0 800 505 000. Дзвінки по Україні зі стаціонарних телефонних номерів є безкоштовними. Дзвінки з мобільних телефонів оплачуються згідно тарифів відповідного оператора.

الضمان

يضمن المنتج هذا الجهاز لمدة عامين كاملين اعتباراً من تاريخ الشراء – وذلك علاوة على لضمانات التي يفرضها القانون على البائع. وخلال هذه المدة نزيل مجاناً الأعطاب التي يُصاب بها الجهاز والتي تعود إلى سوء في المادة المصنوع منها أو إلى سوء من المصنع. ولنا الخيار في أن نصلح أو نقدم جهازاً جديداً بدلاً منه.
لا يشمل لضمان: الأعطاب الناتجة عن سوء الاستخدام (استعمال تيار كهرباء خاطي، وصل الجهاز بمصدر كهربائي غير مناسب، كسر الجهاز)، التقادم الطبيعي والنواقص التي لا تؤثر تأثيراً كبيراً على عمل الجهاز أو قيمت.
وإذا ما عبثت بالجهاز أو صلحته أية جهة غير مخولة من قبلنا، أو إذا استعملت قطع غيار غير قطع براون الأصلية، يلتغي لضمان.
لا يكون الضمان نافذ المفعول إلا إذا تم تسجيل تاريخ لشراء على بطاقة الضمان وعلى بطاقة السجل وأكد البائع ذلك بختمه وتوقيعه. ويمكن الاسفادة من الضمان في جميع البلدان التي يباع فيها هذا الجهاز من قبل شركة براون أو وكيلها التجاري المعتمد.
وفي حال استحقاق المضمان يرجي إرسال الجهاز كاملاً مع بطاقة الضمان بعد إملائها إلى وكيلنا التجاري المعتمد أو إلى أقرب ورشة إصلاح تابعة لشركة براون.

Country of origin: China **صنعت في الصين**

تاريخ الصنع

لتحديد تاريخ التصنيع، يرجي الرجوع إلى رمز الإنتاج المؤلف من ٣ أرقام والموجود أسفل الفلتر المرشح). يشير الرقم الأخير من اليسار إلى عام الصنع بينما يشير الرقمان الأخران إلى الأسبوع المعين في عام الصنع
مثال:
«001» : – عام 2010 في الأسبوع 01 .

Year of manufacture
To determine the year of manufacture, refer to the 3-digit production code located below the filter. The first digit of the production code refers to the last digit of the year of manufacture. The next two digits refer to the calendar week in the year of the manufacture.
Example: «001» – The product was manufactured in week 01 of 2010.

أ) أثناء عمل مجفف الشعر، يضئ مبين توليد الأيونات (2) لتـأكيد تشغيل الوظيفة.

ب) للحصول على أفضل النتائج من الخاصية الأيونية استخدم مجفف الشعر فقط دون تركيب أي أجزاء أخرى.

تصفيف الشعر بأفضل صورة مع تقنية الأيونات الحريرية

إذا كنت تستخدام أجزاء إضـافيـة عند تجفيف الشعر، فلا تستخدميها أثناء تصفيف الشعر، وذلك للحصول على أكبر تيار من الأيونات لكي يكون الشعر أكثر نعومـة ولمعانـاً وصحة.

زر الهواء البـارد (3)

لتصفيف الشعر باستعمال الهواء البـارد، اضغطي على زر الهواء البـارد.

الفلتر(4)

نظفي الفلتر بانتظام. ولتنظيفها تنظيفاً تاماً، انزعيها من المجفف ونظيفها باستعمال الماء الجاري.

فوهة توجيه الهواء (5)

استعملي فوهة توجيه الهواء للحصول على تصفيف متقن للشعر.

استعمال الملحقات (A)

ضعي الأطراف المستنة الدقيقة، التي توجد على إطار الملحق، مقابل الشقوق التي توجد بفتحة مجفف الشعر (a)، ثم أديريه باتجاه عقارب الساعة (b) حتى يثبت القفل المدبب في مكانه. ولفصل الملحق، أديريه في الاتجاه المضاد ثم اجذبيه لينفصل عن مجفف الشعر.

مشط التشكيل والتمليس 6 : مثالي لتمليس الشعر المجعد والمموج لمظهر أملس طبيعي.

فرشاة زيادة الحجم والتمليس 7 : مثالية لتكبير حجم الشعر ورفع الجذور والحصول على المظهر الأملس العصري.

عند إنتهاء العمر الإفتراضى للجهاز، يجب التخلص منه فى الأماكن المخصصة لذلك كما هو متبع محليا.

المعلومات قابلة التغيير بدون إشعار مسبق.

عربي

إن منتجاتنا مصمّمة لتلبية أقصى الرغبات المتعلقة بالنوعية والوظيفة والشكل الخارجي. نتمنى لك تمتعا كبيراً بجهازك الجديد براون. قبل الإستعمال لأول مرة، إقرأ إرشادات الإستعمال بعناية واحتفظ بها للرجوع إليها في المستقبل.

يرجىقراءة تعليمات الاستخدام كاملة بعناية تامة قبل استعمال الجهاز.

ملاحظات هامة

- يجب وصل جهاز تجفيف الشعر بمقبس للتيار الكهربائى المتردد فقط (~) وتأكدي من ان شدة التيار الكهربائى (الفولط) فى منزلك يتوافق مع الفراطية المسجلة على الجهاز.
- لا يجب مطلقاً استخدام هذا الجهاز بالقرب من الماء (مثلا حوض غسيل ملئ بالماء، حوض الباتيو أو ألدوش).
- عند استخدام جهاز تجفيف الشعر فى الحمام احرصى دائما على نزع مقبس التوصيل الكهربائي بعد الاستخدام. حتى ولوتم اطفاء الجهاز فان الخطر يبقى قائما اذا لم يتم نزع مقبس التوصيل الكهربائي.
- لمزيد من الحماية، نوصى بتركيب جهاز امتصاص الشحنة المتبقية (RCD) يتوافق مع شحنة التيار المستخدم ولا تزيد قدرته عن 30 mA فى الدائرة الكهربائية للحمام. نأمل استشارة فنى التركيب بهذا الصدد.
- تجنبي لف سلك التوصيل الكهربائي حول الجهاز وتأكدي دائما من سلامة سلك التوصيل الكهربائي وخلوه من التلف.
- اذا كان لديك أي شك بشأن حالته خذي الجهاز لأقرب مركز صيانة خاص باجهزة براون للفحص او الاصلاح. ان سلك التوصيل الكهربائي الرئيسي للجهاز يتم تغييره بواسطة مركز صيانة معتمد لأجهزة براون. ان اي اصلاح يقوم به شخص غير مؤهل يمكن ان يؤدي الى خطر جسيم لمستعمل الجهاز.
- ليس من المفترض أن يتم استخدام هذه المكواة من قبل الأطفال أو الأشخاص الذين يعانون من إعاقات بدنية أو عقلية، إلا إذا كان ذلك تحت إشراف شخص مسئول عن سلامتهم. وبوجه عام، ننصحكم بحفظ المكواة بعيداً عن متناول الأطفال.

المواصفات

1 مفتاح التشغيل
2 مبين عمل الأيونات
3 زر الهواء البارد
4 فلتر للحماية
5 فوهة توجيه الهواء
6 مشط التشكيل والتمليس
7 فرشاة زيادة الحجم والتمليس

المفتاح (1)

درجتان لضبط تدفق الهواء وثلاث درجات لضبط الحرارة، مما يتيح لكِ ضبط مجفف الشعر كما تريدين، من أجل تجفيف سريع وممتاز، بل وأيضاً لطيف.

	تدفق الهواء	درجة الحرارة	
II	مرتفع	مرتفعة	III
I	منخفض	متوسطة	II
O	إيقاف	منخفضة	I

تقنية الأيونات الحريرية

ينتج عن تقنية الأيونات الحريرية تيار غني بالأيونات الحريرية يغمر كل شعرة. تساعد الأيونات على استرخاء الشعر عن طريق تقليل التجعد والضغط الكهربي الساكن، لكي يظهر جمال ولمعان شعرك الطبيعيين.